Plataforma Autonómica de Interoperabilidad

PAI_CONTRATO_INTEGRACION_EDUCACION_CONSULTA_TITULOS_v3_v004

Servicio de Consulta de títulos universitarios (Información de la titulación). Ministerio de Educación (RJCU)

GENERALITAT VALENCIANA
Conselleria de Hacienda, Economía y Administración Pública
DIRECCIÓN GENERAL DE TECNOLOGÍAS DE LA INFORMACIÓN Y LAS COMUNICACIONES

Versión 004
Octubre de 2023

Unió Europea
Fons Europeu de Desenvolupament Regional
Una manera de fer Europa

Unión Europea
Fondo Europeo de Desarrollo Regional
Una manera de hacer Europa

Índice

1 Control del documento 4

1.1 Información general 4

1.2 Histórico de revisiones 4

1.3 Estado del documento 5

2 Introducción 6

2.1 Alcance 6

2.2 Objetivos 6

2.3 Audiencia 6

2.4 Glosario 6

2.5 Referencias 7

3 Descripción del Sistema 8

3.1 Proceso de Consulta de titulaciones universitarias 9

3.1.1 Consulta de titulaciones universitarias a través de petición WebService 9

4 DATOS DE ACCESO A LA PLATAFORMA DE INTEROPERABILIDAD PARA EL SERVICIO DE CONSULTA DE TITULACIONES UNIVERSITARIAS 10

5 INTERCAMBIO DE MENSAJES 11

5.1 Interfaz proporcionada por la Plataforma de Interoperabilidad para el Servicio de Consulta de titulaciones universitarias 12

5.1.1 Protocolo Síncrono 13

5.1.2 Protocolo Asíncrono 14

5.2 Servicio de Consulta de titulaciones universitarias 18

5.2.1 Mensaje de Petición al Servicio de Consulta de titulaciones universitarias 18

5.2.2 Formato de los Datos de la Petición al Servicio de Consulta de titulaciones universitarias 21

5.2.3 Mensaje de Respuesta al Servicio de Consulta de titulaciones universitarias 27

5.2.4 Formato de los Datos de la Respuesta del Servicio de Consulta de titulaciones universitarias 30

5.2.5 Datos Específicos 37

5.2.6 Formato Datos Específicos 40

5.3 Peticiones Asíncronas 48

5.3.1 Mensaje de Petición Asíncrona 48

5.3.2 Mensaje de Confirmación de Petición 48

5.3.3 Formato del Mensaje de Confirmación de Petición 49

5.3.4 Mensaje de Solicitud de Respuesta 50

5.3.5 Formato del Mensaje de Solicitud de Respuesta 50

5.3.6 Mensaje de Respuesta Asíncrona 52

5.4 SoapFaults 52

5.4.1 Mensaje de SoapFault 52

5.4.2 Formato del Mensaje de SoapFault 53

5.5 Esquemas de Validación del servicio. 54

6 RESPUESTAS DE NEGOCIO DEVUELTAS POR EL SERVICIO 56

7 ERRORES DEVUELTOS POR LA PLATAFORMA MEDIANTE EL ESQUEMA SOAP FAULT 58

7.1 Estructura de los mensajes SOAP firmados 63

8 ANEXO I. TABLAS AUXILIARES 65

8.1 Comunidades autónomas. 65

1 Control del documento

1.1 Información general

Título	Servicio de Consulta de títulos universitarios.
Creado por	DGTIC
Revisado por	
Lista de distribución	
Nombre del fichero	PAI_CONTRATO_INTEGRACION_EDUCACION_CONSULTA_TITULOS_v3_v004.doc

1.2 Histórico de revisiones

Versión	Fecha	Autor	Observaciones
0	12/02/2019	Ministerio de Hacienda y AAPP	Documentación original, se toma como base del presente documento el documento creado por el Ministerio de Hacienda y AAPP "DI_EDUCACION_RJCU_Consulta_Titulos_v1.1"
1	20/09/2019	DGTIC	Adaptación de la documentación original al formato de la DGTIC. Modificaciones en el apartado "Descripción del Sistema" con información adicional referente a la PAI Eliminación de referencias al sistema SVD que no tienen relevancia en el ámbito de la PAI. Cambios en las url de los servicios para reflejar las ofrecidas por la PAI En el apartado de errores del sistema se sustituye "Contacte con el CAID " por "Reporte la incidencia" Se eliminan los ejemplos de peticiones y respuestas firmadas con formatos distintos a WS-Security Se ha modificado el nombre del documento, modificado la tabla 'errores devueltos por la plataforma', modificado el wsdl y cambiadas las referencias a las urls de producción y preproducción.
2	29/04/2020	DGTIC	Se limita el número de solicitudes asíncronas por petición
3	14/06/2021	DGTIC	Adaptación de la documentación original al formato de la DGTIC.
4	10/10/2023	DGTIC	Se añade la posibilidad de consultar por código de centro y código de universidad Se cambia el logo de la GVA.

1.3 Estado del documento

Responsable aprobación	Fecha

2 Introducción

El presente documento es una adaptación de la documentación original creada por el Ministerio de Asuntos Económicos y Transformación Digital al ámbito y formato la Plataforma Autonómica de Interoperabilidad (a partir de ahora PAI), creada y gestionada por la DGTIC, en él se particulariza el uso a través de la PAI del Servicio de Consulta de titulaciones universitarias.

La PAI actuará como intermediario para el consumo del servicio proporcionado por la Plataforma de Intermediación de Datos (PID) desarrollada por el Ministerio de Asuntos Económicos y Transformación Digital.

Para consumir adecuadamente el servicio que a continuación presentamos a través de la PAI se debe tener presente el **manual de usuario para el consumo de servicios de verificación de la GVA**.

2.1 Alcance

Este documento tiene un enfoque técnico y describe lo que hace el servicio y como consumir el mismo. Detalla que parámetros espera y que parámetros o excepciones de error devuelve.

2.2 Objetivos

El objetivo principal del contrato de integración es permitir conocer la definición de la estructura de invocación al Servicio de Consulta de titulaciones universitarias. De este modo el usuario final podrá realizar el consumo del servicio web correctamente.

2.3 Audiencia

Nombre y Apellidos	Rol

Tabla 1: Audiencia

2.4 Glosario

Término	Definición
Intermediador	Sistema informático que hace de intermediación entre el consumo directo de un webservice, que es el que ofrece en última (a efectos del intermediador) instancia la funcionalidad, y el consumidor del servicio.

Tabla 2: Glosario

2.5 Referencias

Referencia	Título

Tabla 3: Referencias

3 Descripción del Sistema

En la política de hacer más sencilla la relación del ciudadano con la Administración General del Estado, en Ley 39/2015, de 1 de octubre, del Procedimiento Administrativo Común de las Administraciones Públicas, en su artículo 28.2, se establece que los interesados en un procedimiento administrativo tienen derecho a no aportar documentos que ya se encuentren en poder de la Administración actuante o hayan sido elaborados por cualquier otra Administración. La administración actuante podrá consultar o recabar dichos documentos salvo que el interesado se opusiera a ello.

El Servicio de verificación de datos, permite que cualquier organismo de la Administración, pueda verificar dichos datos, sin necesidad de solicitar la aportación de los correspondientes documentos acreditativos, permitiendo así hacer efectiva esta supresión.

La Plataforma de Intermediación de Servicios del Estado, (PID), permite intermediar cualquier tipo de certificado emitido por los Organismos Estatales que sea necesario dentro de cualquier procedimiento de tramitación que requiera de dicha información. Dicha plataforma hace uso de la infraestructura existente del Servicio de Verificación de Datos (SVD) para reaprovechar todas las características de estabilidad, monitorización y disponibilidad de la misma.

Paralelamente, en el ámbito de la Comunidad Valenciana, existe la Plataforma Autonómica de Interoperabilidad, PAI, que actuará de nodo de interoperabilidad entre la PID y los organismos gestores de la Administración Autonómica y Local en la Comunidad Valenciana, susceptibles de proporcionar algún tipo de trámite administrativo a los ciudadanos.

En el presente documento se trata el ***Servicio de Consulta de titulaciones universitarias*** del Registro oficial de Universidades, Centros y Titulaciones Universitarias dentro del Ministerio de Educación, Cultura y Deporte, (SVDEDURJCUTITUNIVWS01), que permite obtener los datos de las titulaciones universitarias (la información de la titulación) del Registro oficial de Universidades, Centros y Titulaciones Universitarias.

No se devuelven los títulos de un ciudadano sino la información del título consultado.

Los datos del certificado serán proporcionados por el Ministerio de Educación, Cultura y Deporte.

3.1 Proceso de Consulta de titulaciones universitarias

La Plataforma de Interoperabilidad será la responsable de consultar los servicios del Ministerio de Educación para obtener los datos correspondientes.

Las aplicaciones externas que deseen consultar estos servicios, lo harán a través de la Plataforma de Interoperabilidad. Ésta será la responsable de la identificación y autenticación de usuarios, así como del tratamiento de los mensajes intercambiados con los servicio publicados por el Ministerio de Educación.

3.1.1 Consulta de titulaciones universitarias a través de petición WebService

Los usuarios (Aplicaciones Externas) podrán acceder a los distintos servicios a través de los WebService expuestos por la Plataforma de Interoperabilidad. Para ello, las unidades gestoras enviarán a dicho WebService una petición firmada con un certificado reconocido.

El sistema autorizará la consulta en caso de que la aplicación que realiza la consulta tenga el permiso necesario. Una vez autorizada la operación, se enrutará la petición del usuario al Servicio del Ministerio de Educación para obtener los datos requeridos.

Recibida la respuesta con los datos de la consulta, y tras realizar el tratamiento correspondiente, ésta será enviada a la aplicación externa. La plataforma de Interoperabilidad se encargará de que el tipo de firma de la respuesta dada al usuario, sea el mismo que el usado por el usuario para firmar la petición (el tipo permitido es: WS-Security)

Todas las operaciones realizadas quedarán registradas, con la consiguiente firma electrónica y sellado de tiempo, sin almacenar en ningún momento los datos de carácter personal intercambiados en la lógica de negocio.

En los siguientes puntos, se especifican los mensajes que se intercambian en las comunicaciones establecidas durante la consulta.

4 DATOS DE ACCESO A LA PLATAFORMA DE INTEROPERABILIDAD PARA EL SERVICIO DE CONSULTA DE TITULACIONES UNIVERSITARIAS

A continuación se detallan los datos de acceso al servicio de Consulta de titulaciones universitarias

Datos de Acceso al Servicio de Consulta de titulaciones universitarias	
Endpoint Pre Producción Síncrono	https://verificacion-pre.gva.es/pai_bus_ver/EDUCACION/ConsultaTitulos_v3_00?wsdl
Endpoint Pre Producción Asíncrono	https://verificacion-pre.gva.es/pai_bus_ver/EDUCACION/ConsultaTitulosAsincrona_v3_00?wsdl
Endpoint Producción Síncrono	https://verificacion.gva.es/pai_bus_ver/EDUCACION/ConsultaTitulos_v3_00?wsdl
Endpoint Producción Asíncrono	https://verificacion-pre.gva.es/pai_bus_ver/EDUCACION/ConsultaTitulosAsincrona_v3_00?wsdl
SoapAction Peticion Sincrona	peticionSincrona
SoapAction Peticion Asíncrona	peticionAsincrona
SoapAction Solicitud de Respuesta	solicitudRespuesta
Código de Certificado	SVDEDURJCUTITUNIVWS01
Versión SCSP	V3
Tipo de Firma admitida	WS-Security
Respuesta Cifrada	NO

Tabla 4.- Datos de acceso al servicio

5 INTERCAMBIO DE MENSAJES

Todos los mensajes intercambiados deben firmarse y para ello es necesario disponer de un certificado digital que sea reconocido por la PAI y la PID (@firma).

El intercambio de mensajes entre los clientes que deseen utilizar los servicios descritos en este documento y la plataforma de Interoperabilidad, empleará el protocolo SCSP Versión 3. La especificación del protocolo SCSP V3 se encuentra disponible en el Portal web de Administración Electrónica (http://administracionelectronica.gob.es/ctt/scsp) dependiente del Ministerio de Asuntos Económicos y Transformación Digital, y dentro de este, en el área de descargas.

Las peticiones realizadas al sistema para los servicios del Ministerio de Educación se pueden llevar a cabo a través de dos tipos de comunicaciones:

- Comunicación **síncrona** en la cual, un cliente realiza una petición al servicio deseado y permanece a la espera de la respuesta.

  En el modo síncrono no se aceptan ni soportan múltiples solicitudes aunque el esquema de SCSP V3 permita el envío de varias solicitudes en una única petición, **el modelo de petición síncrono sólo admitirá una única solicitud de información dentro de cada petición recibida**. El intercambio de mensajes será el siguiente.

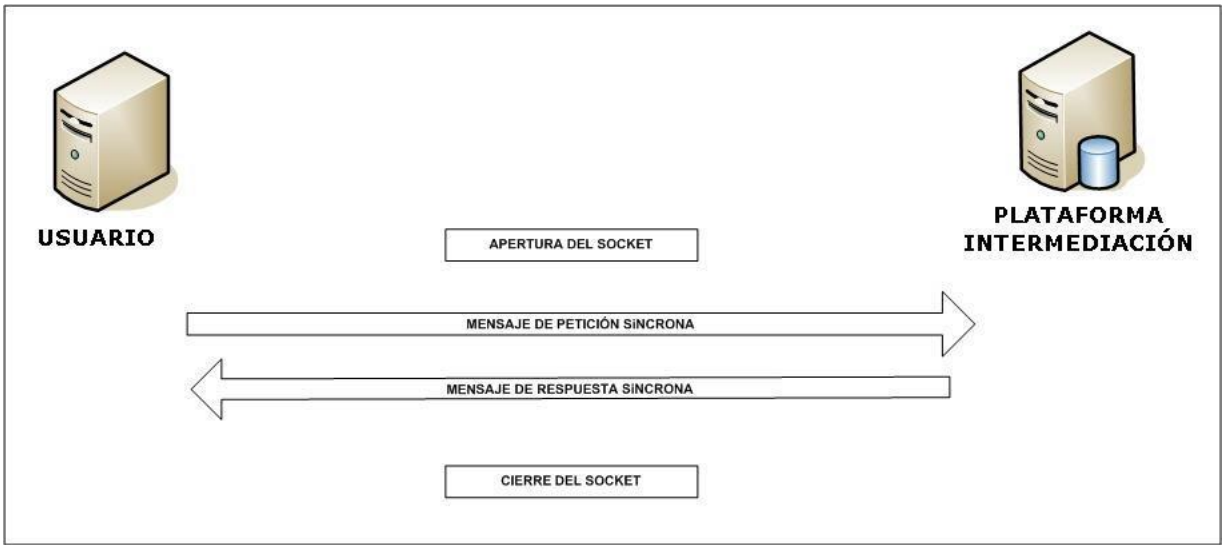

Figura 1.- Diagrama de comunicaciones de las peticiones síncronas

- Comunicación **asíncrona** en la cual, el cliente podrá realizar una petición con múltiples (1 o más) solicitudes, sin necesidad de permanecer a la escucha de la respuesta con el socket abierto. El intercambio de mensajes será el siguiente:

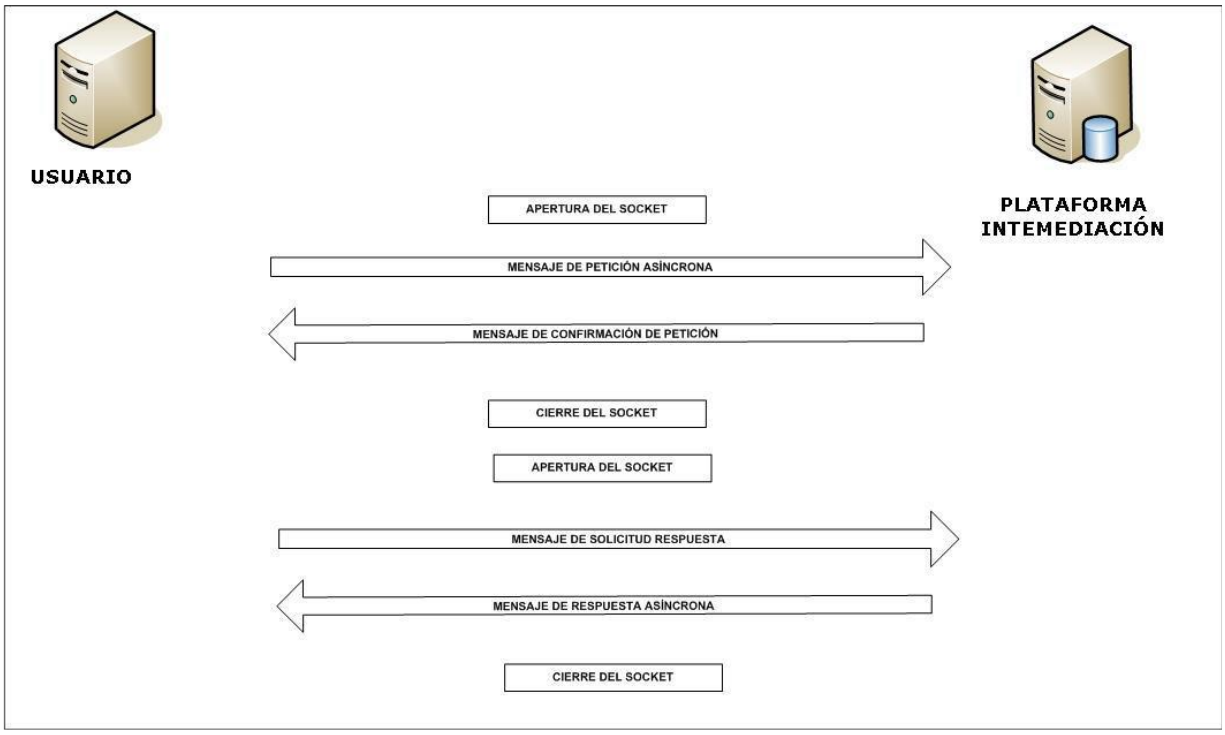

Figura 2.- Diagrama de comunicaciones de las peticiones asíncronas

Los mensajes de petición y respuesta de las comunicaciones síncronas y asíncronas siguen el mismo esquema de validación. Sin embargo para las comunicaciones asíncronas se han definido dos nuevos mensajes a intercambiar: *Mensaje de Confirmación de Petición y Mensaje de Solicitud de Respuesta*.

5.1 Interfaz proporcionada por la Plataforma de Interoperabilidad para el Servicio de Consulta de titulaciones universitarias

A continuación se introduce el WSDL que describe los servicios de red como un conjunto de puntos finales que operan sobre mensajes que contienen información orientada a documentos o a procesos.

5.1.1 Protocolo Síncrono

Este servicio contiene la operación '*peticionSincrona*'. El tipo de transporte para la operación es *SOAP*.

El valor que tome la variable *servidor de conexión* dependerá del entorno sobre el que se realice la petición:

- **Preproducción**: https://verificacion-pre.gva.es/pai_bus_ver/EDUCACION/ConsultaTitulos_v3_00?wsdl
- **Producción**: https://verificacion.gva.es/pai_bus_ver/EDUCACION/ConsultaTitulos_v3_00?wsdl

```
<WL5G3N0:definitions
targetNamespace="http://intermediacion.redsara.es/scsp/wsdl">
     <WL5G3N0:types>
          <xsd:schema>
               <xsd:import
namespace="http://intermediacion.redsara.es/scsp/esquemas/datosespecificos"
schemaLocation="https://verificacion-
pre.gva.es/pai_bus_ver/EDUCACION/ConsultaTitulos_v3_00?SCHEMA/pai_bus_ver/ED
UCACION/consultatitulos/sincrona/wsdl/datos-especificos"/>
               <xsd:import
namespace="http://intermediacion.redsara.es/scsp/esquemas/V3/peticion"
schemaLocation="https://verificacion-
pre.gva.es/pai_bus_ver/EDUCACION/ConsultaTitulos_v3_00?SCHEMA/pai_bus_ver/ED
UCACION/consultatitulos/sincrona/wsdl/peticion"/>
               <xsd:import
namespace="http://intermediacion.redsara.es/scsp/esquemas/V3/respuesta"
schemaLocation="https://verificacion-
pre.gva.es/pai_bus_ver/EDUCACION/ConsultaTitulos_v3_00?SCHEMA/pai_bus_ver/ED
UCACION/consultatitulos/sincrona/wsdl/respuesta"/>
               <xsd:import
namespace="http://intermediacion.redsara.es/scsp/esquemas/V3/soapfaultatribu
tos" schemaLocation="https://verificacion-
pre.gva.es/pai_bus_ver/EDUCACION/ConsultaTitulos_v3_00?SCHEMA/pai_bus_ver/ED
UCACION/consultatitulos/sincrona/wsdl/soapfaultatributos"/>
          </xsd:schema>
     </WL5G3N0:types>
     <WL5G3N0:message name="peticionMessage">
          <WL5G3N0:part element="WL5G3N1:Peticion" name="Peticion"/>
     </WL5G3N0:message>
     <WL5G3N0:message name="respuestaMessage">
          <WL5G3N0:part element="WL5G3N2:Respuesta" name="Respuesta"/>
     </WL5G3N0:message>
```

```
    <WL5G3N0:message name="faultSCSPMessage">
        <WL5G3N0:part element="WL5G3N3:Atributos" name="fault"/>
    </WL5G3N0:message>
    <WL5G3N0:portType name="EducacionRJCUConsultaTitulosPort">
        <WL5G3N0:operation name="peticionSincrona">
            <WL5G3N0:input message="WL5G3N4:peticionMessage"/>
            <WL5G3N0:output message="WL5G3N4:respuestaMessage"/>
            <WL5G3N0:fault message="WL5G3N4:faultSCSPMessage"
name="FaultSCSP"/>
        </WL5G3N0:operation>
    </WL5G3N0:portType>
    <WL5G3N0:binding name="EducacionRJCUConsultaTitulosBinding"
type="WL5G3N4:EducacionRJCUConsultaTitulosPort">
        <WL5G3N5:binding style="document"
transport="http://schemas.xmlsoap.org/soap/http"/>
        <WL5G3N0:operation name="peticionSincrona">
            <WL5G3N5:operation soapAction="peticionSincrona"
style="document"/>
            <WL5G3N0:input>
                <WL5G3N5:body use="literal"/>
            </WL5G3N0:input>
            <WL5G3N0:output>
                <WL5G3N5:body use="literal"/>
            </WL5G3N0:output>
            <WL5G3N0:fault name="FaultSCSP">
                <WL5G3N5:fault name="FaultSCSP" use="literal"/>
            </WL5G3N0:fault>
        </WL5G3N0:operation>
    </WL5G3N0:binding>
    <WL5G3N0:service name="Educacion.RJCU.ConsultaTitulos">
        <WL5G3N0:documentation>OSB Service</WL5G3N0:documentation>
        <WL5G3N0:port
binding="WL5G3N4:EducacionRJCUConsultaTitulosBinding"
name="Educacion.RJCU.ConsultaTitulos">
            <WL5G3N5:address location="https://verificacion-
pre.gva.es/pai_bus_ver/EDUCACION/ConsultaTitulos_v3_00"/>
        </WL5G3N0:port>
    </WL5G3N0:service>
</WL5G3N0:definitions>
```

5.1.2 Protocolo Asíncrono

Este servicio contiene dos operaciones operación '*peticionAsincrona*' y '*solicitudRespuesta*'. El tipo de transporte para la operación es *SOAP*.

El valor que tome la variable *servidor de conexión* dependerá del entorno sobre el que se realice la petición:

- **Preproducción**: https://verificacion-pre.gva.es/pai_bus_ver/EDUCACION/ConsultaTitulosAsincrona_v3_00?wsdl
- **Producción**: https://verificacion.gva.es/pai_bus_ver/EDUCACION/ConsultaTitulosAsincrona_v3_00?wsdl

```
<WL5G3N0:definitions
targetNamespace="http://intermediacion.redsara.es/scsp/wsdl">
    <WL5G3N0:types>
        <xsd:schema>
            <xsd:import
namespace="http://intermediacion.redsara.es/scsp/esquemas/datosespecificos"
schemaLocation="https://verificacion-
pre.gva.es/pai_bus_ver/EDUCACION/ConsultaTitulosAsincrona_v3_00?SCHEMA/pai_b
us_ver/EDUCACION/consultatitulos/asincrona/wsdl/datos-especificos"/>
            <xsd:import
namespace="http://intermediacion.redsara.es/scsp/esquemas/V3/peticion"
schemaLocation="https://verificacion-
pre.gva.es/pai_bus_ver/EDUCACION/ConsultaTitulosAsincrona_v3_00?SCHEMA/pai_b
us_ver/EDUCACION/consultatitulos/asincrona/wsdl/peticion"/>
            <xsd:import
namespace="http://intermediacion.redsara.es/scsp/esquemas/V3/respuesta"
schemaLocation="https://verificacion-
pre.gva.es/pai_bus_ver/EDUCACION/ConsultaTitulosAsincrona_v3_00?SCHEMA/pai_b
us_ver/EDUCACION/consultatitulos/asincrona/wsdl/respuesta"/>
            <xsd:import
namespace="http://intermediacion.redsara.es/scsp/esquemas/V3/solicitudRespue
sta" schemaLocation="https://verificacion-
pre.gva.es/pai_bus_ver/EDUCACION/ConsultaTitulosAsincrona_v3_00?SCHEMA/pai_b
us_ver/EDUCACION/consultatitulos/asincrona/wsdl/solicitud-respuesta"/>
            <xsd:import
namespace="http://intermediacion.redsara.es/scsp/esquemas/V3/confirmacionPet
icion" schemaLocation="https://verificacion-
pre.gva.es/pai_bus_ver/EDUCACION/ConsultaTitulosAsincrona_v3_00?SCHEMA/pai_b
us_ver/EDUCACION/consultatitulos/asincrona/wsdl/confirmacion-peticion"/>
            <xsd:import
namespace="http://intermediacion.redsara.es/scsp/esquemas/V3/soapfaultatribu
tos" schemaLocation="https://verificacion-
pre.gva.es/pai_bus_ver/EDUCACION/ConsultaTitulosAsincrona_v3_00?SCHEMA/pai_b
us_ver/EDUCACION/consultatitulos/asincrona/wsdl/soapfaultatributos"/>
        </xsd:schema>
    </WL5G3N0:types>
    <WL5G3N0:message name="peticionMessage">
        <WL5G3N0:part element="WL5G3N1:Peticion" name="Peticion"/>
    </WL5G3N0:message>
    <WL5G3N0:message name="respuestaMessage">
        <WL5G3N0:part element="WL5G3N2:Respuesta" name="Respuesta"/>
    </WL5G3N0:message>
    <WL5G3N0:message name="solicitudRespuestaMessage">
```

```
        <WL5G3N0:part element="WL5G3N3:SolicitudRespuesta"
name="SolicitudRespuesta"/>
    </WL5G3N0:message>
    <WL5G3N0:message name="confirmacionPeticionMessage">
        <WL5G3N0:part element="WL5G3N4:ConfirmacionPeticion"
name="ConfirmacionPeticion"/>
    </WL5G3N0:message>
    <WL5G3N0:message name="faultSCSPMessage">
        <WL5G3N0:part element="WL5G3N5:Atributos" name="fault"/>
    </WL5G3N0:message>
    <WL5G3N0:portType name="EducacionRJCUConsultaTitulosAsincronaPort">
        <WL5G3N0:operation name="peticionAsincrona">
            <WL5G3N0:input message="WL5G3N6:peticionMessage"/>
            <WL5G3N0:output
message="WL5G3N6:confirmacionPeticionMessage"/>
            <WL5G3N0:fault message="WL5G3N6:faultSCSPMessage"
name="FaultSCSP"/>
        </WL5G3N0:operation>
        <WL5G3N0:operation name="solicitudRespuesta">
            <WL5G3N0:input message="WL5G3N6:solicitudRespuestaMessage"/>
            <WL5G3N0:output message="WL5G3N6:respuestaMessage"/>
            <WL5G3N0:fault message="WL5G3N6:faultSCSPMessage"
name="FaultSCSP"/>
        </WL5G3N0:operation>
    </WL5G3N0:portType>
    <WL5G3N0:binding name="EducacionRJCUConsultaTitulosAsincronaBinding"
type="WL5G3N6:EducacionRJCUConsultaTitulosAsincronaPort">
        <WL5G3N7:binding style="document"
transport="http://schemas.xmlsoap.org/soap/http"/>
        <WL5G3N0:operation name="peticionAsincrona">
            <WL5G3N7:operation soapAction="peticionAsincrona"
style="document"/>
            <WL5G3N0:input>
                <WL5G3N7:body use="literal"/>
            </WL5G3N0:input>
            <WL5G3N0:output>
                <WL5G3N7:body use="literal"/>
            </WL5G3N0:output>
            <WL5G3N0:fault name="FaultSCSP">
                <WL5G3N7:fault name="FaultSCSP" use="literal"/>
            </WL5G3N0:fault>
        </WL5G3N0:operation>
        <WL5G3N0:operation name="solicitudRespuesta">
            <WL5G3N7:operation soapAction="solicitudRespuesta"
style="document"/>
            <WL5G3N0:input>
                <WL5G3N7:body use="literal"/>
            </WL5G3N0:input>
            <WL5G3N0:output>
                <WL5G3N7:body use="literal"/>
            </WL5G3N0:output>
            <WL5G3N0:fault name="FaultSCSP">
                <WL5G3N7:fault name="FaultSCSP" use="literal"/>
```

```
                </WL5G3N0:fault>
            </WL5G3N0:operation>
        </WL5G3N0:binding>
        <WL5G3N0:service name="Educacion.RJCU.ConsultaTitulos.Asincrona">
            <WL5G3N0:documentation>OSB Service</WL5G3N0:documentation>
            <WL5G3N0:port
binding="WL5G3N6:EducacionRJCUConsultaTitulosAsincronaBinding"
name="Educacion.RJCU.ConsultaTitulos.Asincrona">
                <WL5G3N7:address location="https://verificacion-
pre.gva.es/pai_bus_ver/EDUCACION/ConsultaTitulosAsincrona_v3_00"/>
            </WL5G3N0:port>
        </WL5G3N0:service>
</WL5G3N0:definitions>
```

5.2 Servicio de Consulta de titulaciones universitarias

5.2.1 Mensaje de Petición al Servicio de Consulta de titulaciones universitarias

A continuación se recoge el esquema de validación del mensaje de petición que debe recibir el servicio web de *Consulta de titulaciones universitarias*.

Como se aprecia en la *Figura 3.- Diagrama del mensaje de petición del Servicio,* la petición estará formada por dos ramas de información, la rama definida como '***Atributos***' y la de '***Solicitudes***'.

La rama ***Atributos***, contiene los datos de control relativos a toda la petición y, la rama ***Solicitudes*** contiene la información concreta de la petición realizada.

La rama ***Transmisiones*** contiene información con:

- ***DatosGenericos*** que siguen el esquema especificado en el proyecto de Sustitución de Certificado en Soporte Papel, el cual recoge todas las consideraciones legales a tener en cuenta en la transmisión de datos entre Administraciones.
- ***DatosEspecificos***, **contendrá todos los datos de la petición dada por el Ministerio de Educación**. El detalle de esta rama se ve en el apartado *5.2.5 Datos Específicos.*

A continuación se define el significado de las distintas etiquetas utilizadas sobre la definición del esquema de petición:

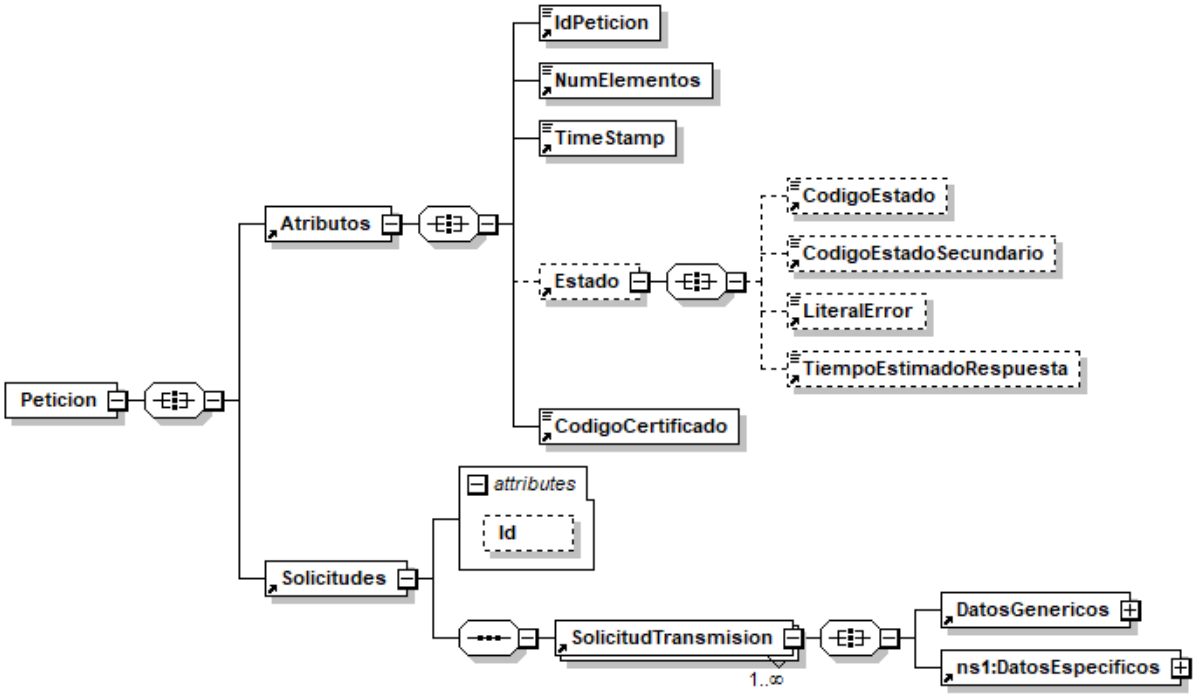

Figura 3.- Diagrama del mensaje de petición del Servicio

Figura 4.- Diagrama de la rama de DatosGenericos del mensaje de petición del Servicio

5.2.2 Formato de los Datos de la Petición al Servicio de Consulta de titulaciones universitarias

En la siguiente tabla se resume el tipo de dato y la información que contienen cada uno de los campos del mensaje de petición.

Ubicación	Nombre	Tipo	Etiqueta Obligatoria	Campo Obligatorio	Descripción
Petición	Atributos	BLOQUE	Sí	No procede	**Bloque Único** Contiene los datos de control, relativos a toda la petición (n solicitudes).
Peticion /Atributos	IdPeticion	String(26)	Sí	Sí	**Identificador de petición único en el sistema** El sistema no validará si el número de peticiones recibidas es correlativo, solo la unicidad del ID de petición. Se aconseja el siguiente formato: número de serie del certificado X509v3 + identificador secuencial por organismo.
Peticion /Atributos	NumElementos	Int	Sí	Sí	**Número de elementos de la petición.** Sobre la rama '*SolicitudTransmision*', se pueden incluir varias solicitudes en una misma petición al sistema, este campo contendrá el número de solicitudes realizadas en la petición *En el caso de peticiones síncronas el valor de este nodo debe ser 1.* ***Para peticiones asíncronas este servicio se encuentra limitado a 5 solicitudes.***
Peticion /Atributos	TimeStamp	String(29)	Sí	Sí	**Fecha y hora del envío del mensaje.** Formato: AAAA-MM-DDThh:mm:ss.mmm±hh:mm
Peticion /Atributos	Estado	BLOQUE	No	No procede	**Bloque único** Contiene información sobre el estado de la petición.

Peticion/Atributos/Estado	CodigoEstado	String(4)	No	No	**Código identificativo del estado** En el mensaje de Petición no tiene relevancia.
Peticion/Atributos/Estado	CodigoEstadoSecundario	String(16)	No	No	**Código de error secundario** En el mensaje de Petición no tiene relevancia.
Peticion/Atributos/Estado	LiteralError	String(1024)	No	No	**Texto del error** En el mensaje de Petición no tiene relevancia
Peticion/Atributos/Estado	TiempoEstimadoRespuesta	Int	No	No	**Tiempo estimado de respuesta** Se trata de una etiqueta opcional y su valor no es relevante en las Peticiones.
Peticion /Atributos	CodigoCertificado	String(64)	Sí	Sí	**Código del certificado del servicio que se solicita en la petición** El mismo valor que va en la parte de Datos Genéricos de la solicitud. Lo define cada emisor, y un mismo organismo emisor no puede tener dos iguales. **SVDEDURJCUTITUNIVWS01**
Peticion	Solicitudes	BLOQUE	Sí	No procede	**Bloque único** Engloba la lista de solicitudes de transmisión que se envían.
Peticion /Solicitudes	SolicitudTransmision	BLOQUE	Sí	No procede	**Bloque que se repite de 1 a n veces.** Contiene los datos relativos a una solicitud de transmisión.
Peticion /Solicitudes /SolicitudTransmision	DatosGenericos	BLOQUE	Sí	No procede	**Bloque único** Contiene los datos genéricos sobre una transmisión.
Peticion /Solicitudes /SolicitudTransmision/ DatosGenericos	Emisor	BLOQUE	Sí	No procede	**Bloque único** Contiene datos del organismo emisor que ofrece el servicio. Al recibir la petición el sistema comprobará que el NIF del Emisor es correcto.
Peticion /Solicitudes /SolicitudTransmision/ DatosGenericos/ Emisor	NifEmisor	String(10)	Sí	Sí	**Nif del Emisor** El valor que debe tomar esta variable para este servicio es: **S2818001F**
Peticion /Solicitudes /SolicitudTransmision/	NombreEmisor	String(50)	Sí	Sí	**Nombre o razón social del emisor** El valor que debe tomar esta

DatosGenericos/ Emisor					variable para este servicio es: **Ministerio de Educación.**
Peticion /Solicitudes /SolicitudTransmision/ DatosGenericos	Solicitante	BLOQUE	Sí	No procede	**Bloque único** Contiene datos del organismo al que pertenece la persona o aplicación que solicita los datos.
Peticion /Solicitudes /SolicitudTransmision/ DatosGenericos/ Solicitante	IdentificadorSolicitante	String(10)	Sí	Sí	**NIF del organismo**
Peticion /Solicitudes /SolicitudTransmision/ DatosGenericos/ Solicitante	NombreSolicitante	String(50)	Sí	Sí	**Nombre o razón social del organismo**
Peticion /Solicitudes /SolicitudTransmision/ DatosGenericos/ Solicitante	UnidadTramitadora	String(250)	Sí	Sí	**Nombre de la Unidad Tramitadora que realiza la petición**
Peticion /Solicitudes /SolicitudTransmision/ DatosGenericos/ Solicitante	CodigoUnidadTramitadora	String(9)	Sí	Sí	**Código de la Unidad Tramitadora que realiza la petición.** **El formato será DIR3** **El patrón que se aplicará será:** **([AUIJO][0-9]|CC|G[EA]|E([AC]|[0-9])|L(A|[0-9]))[0-9]{7}**
Peticion /Solicitudes /SolicitudTransmision/ DatosGenericos/ Solicitante	Procedimiento	BLOQUE	Sí	No procede	**Bloque único** Contiene datos del procedimiento que autoriza la consulta.
Peticion /Solicitudes /SolicitudTransmision/ DatosGenericos/ Solicitante/ Procedimiento	CodProcedimiento	String(20)	Sí	Sí	**Código del Procedimiento que autoriza al usuario a realizar la consulta**
Peticion /Solicitudes /SolicitudTransmision/ DatosGenericos/ Solicitante/	NombreProcedimiento	String(100)	Sí	Sí	**Nombre del Procedimiento que autoriza al usuario a realizar la consulta**

Procedimiento					
Peticion /Solicitudes /SolicitudTransmision/ DatosGenericos/ Solicitante	Finalidad	String(250)	Sí	Sí	**Contiene el motivo o causa por la que se necesita realizar la consulta de los datos.**
Peticion /Solicitudes /SolicitudTransmision/ DatosGenericos/ Solicitante	Consentimiento	String (3)	Sí	Sí	**Los valores admitidos son:** ✓ **Si** ✓ **Ley**
Peticion /Solicitudes /SolicitudTransmision/ DatosGenericos/ Solicitante	Funcionario	BLOQUE	Sí	No procede	**Este BLOQUE contendrá información relativa al empleado público que realiza la solicitud.**
Peticion /Solicitudes /SolicitudTransmision/ DatosGenericos/ Solicitante/ Funcionario	NombreCompletoFuncionario	String(122)	Sí	Sí	**Etiqueta que contiene el nombre completo del empleado público que realiza la solicitud.**
Peticion /Solicitudes /SolicitudTransmision/ DatosGenericos/ Solicitante/ Funcionario	NifFuncionario	String(10)	Sí	Sí	**Etiqueta que contiene el NIF del empleado público que realiza la solicitud.**
Peticion /Solicitudes /SolicitudTransmision/ DatosGenericos/ Solicitante	IdExpediente	String(65)	No	Sí	**Identificador del Expediente que justifica la consulta.**
Peticion /Solicitudes /SolicitudTransmision/ DatosGenericos	Titular	BLOQUE	No	No procede	**Bloque único** Contiene datos del ciudadano sobre el que se va a realizar la consulta. No se tiene en cuenta en la consulta
Peticion /Solicitudes /SolicitudTransmision/ DatosGenericos/ Titular	TipoDocumentacion	String	No	Sí	**Los valores posibles son:** ✓ **DNI** ✓ **NIE** No se tiene en cuenta en la consulta
Peticion /Solicitudes	Documentación	String(14)	No	Sí	**Número de documento según el TipoDocumentacion.**

/SolicitudTransmision/ DatosGenericos/ Titular					Este campo contiene el número de documento del ciudadano del que se quiere consultar sus datos, según se trate de un ciudadano español o extranjero. La codificación de este campo es la siguiente: • DNI (ciudadano español): 8 dígitos + Carácter Control. • NIE (ciudadano extranjero): [X,Y,Z] + 7 dígitos + Carácter Control. Aquellos DNIs y NIEs que tengan menos de 8 dígitos deberán ser rellenados con 0´s por la izquierda Si la documentación está informada, se realiza la consulta por este dato. Si no está informada, será obligatorio informar al menos Nombre Apellido1 y Fecha Nacimiento. No se tiene en cuenta en la consulta
Peticion /Solicitudes /SolicitudTransmision/ DatosGenericos/ Titular	NombreCompleto	String(122)	No	Sí	**Nombre completo del titular de la solicitud.** No se realiza la consulta por este dato. No se tiene en cuenta en la consulta
Peticion /Solicitudes /SolicitudTransmision/ DatosGenericos/ Titular	Nombre	String(40)	No	Sí	**Nombre del titular de la solicitud.** No se tiene en cuenta en la consulta
Peticion /Solicitudes /SolicitudTransmision/ DatosGenericos/ Titular	Apellido1	String(40)	No	Sí	**Primer Apellido del titular de la solicitud.** No se tiene en cuenta en la consulta
Peticion /Solicitudes /SolicitudTransmision/ DatosGenericos/ Titular	Apellido2	String(40)	No	Sí	**Segundo Apellido del titular de la solicitud.** No se tiene en cuenta en la consulta

Peticion /Solicitudes /SolicitudTransmision/ DatosGenericos/	Transmision	BLOQUE	Sí	No procede	**Bloque único.** **Contiene los datos del certificado que se va a solicitar.**
Peticion /Solicitudes /SolicitudTransmision/ DatosGenericos/ Transmision	CodigoCertificado	String(64)	Sí	Sí	**El código del certificado al que se accede.** *El mismo valor que va en el nodo Atributos.* Lo define cada emisor, y un mismo organismo emisor no puede tener dos iguales. Para este servicio el código es: **SVDEDURJCUTITUNIVWS01**
Peticion /Solicitudes /SolicitudTransmision/ DatosGenericos/ Transmision	IdSolicitud	String(40)	Sí	Sí	**Identificador de la solicitud** Único para el organismo solicitante. En el caso de las peticiones asíncronas con múltiples solicitudes, identifica cada una de las solicitudes individuales que van englobadas en la petición.
Peticion /Solicitudes /SolicitudTransmision/ DatosGenericos/ Transmision	IdTransmision	String(29)	No	Sí	**Identificador de la transmisión** Único para el organismo solicitante.
Peticion /Solicitudes /SolicitudTransmision/ DatosGenericos/ Transmision	FechaGeneracion	String(29)	No	Sí	**Fecha y hora de la generación de la transmisión.** Formato: AAAA-MM-DDThh:mm:ss.mmm±hh:mm
Peticion/ Transmisiones / TransmisionDatos/	DatosEspecificos	BLOQUE	Sí	No procede	**Bloque único** Contiene los datos de transmisión que se solicita al organismo emisor y que tienen relación específica con el certificado que se está solicitando. La rama de Datos Específicos estará formada por dos subramas: Consulta y Retorno. Para comprender en detalle ambas ramas véanse los puntos *5.2.5 Datos Específicos* y *5.2.6 Formato Datos Específicos*

5.2.3 Mensaje de Respuesta al Servicio de Consulta de titulaciones universitarias

A continuación se recoge el mensaje de respuesta que debe devolver el servicio de Consulta de titulaciones universitarias.

Como se aprecia en la *Figura 5.- Diagrama del mensaje de respuesta del Servicio*, la respuesta estará formada por dos ramas de información, la rama definida como ***Atributos***, y la de ***Transmisiones***.

La rama ***Atributos*** contiene los datos de control relativos a toda la respuesta y la codificación de la respuesta obtenida.

La rama ***Transmisiones*** contiene información con:

- ***DatosGenericos*** que siguen el esquema especificado en el proyecto de Sustitución de Certificado en Soporte Papel, el cual recoge todas las consideraciones legales a tener en cuenta en la transmisión de datos entre Administraciones.
- ***DatosEspecificos***, **contendrá todos los datos de la respuesta dada por el Ministerio de Educación** e información de errores cuando aplique. En el caso de las multipeticiones (peticiones asíncronas con múltiples solicitudes), se especificará en esta rama el resultado individual de cada consulta perteneciente a la multipetición. El detalle de esta rama se ve en el siguiente apartado.

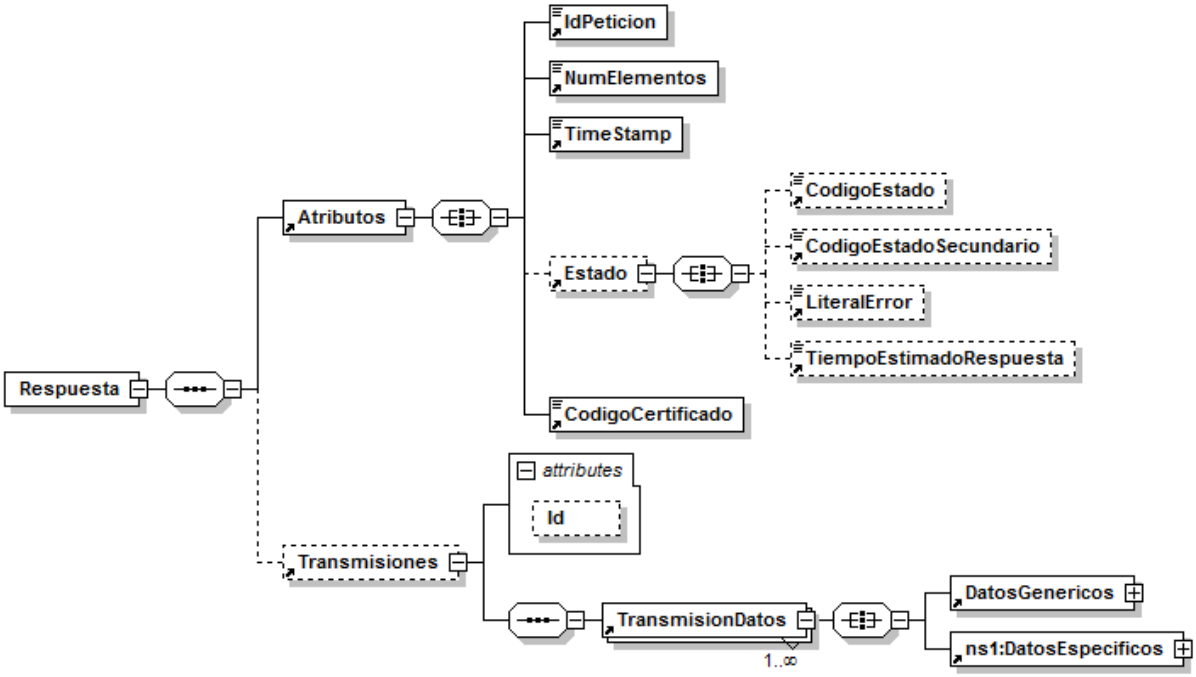

Figura 5.- Diagrama del mensaje de respuesta del Servicio

Figura 6.- Diagrama de la rama DatosGenericos del mensaje de respuesta del Servicio

5.2.4 Formato de los Datos de la Respuesta del Servicio de Consulta de titulaciones universitarias

En la siguiente tabla se resume el tipo de dato y la información que contienen cada uno de los campos del mensaje de respuesta del servicio.

Ubicación	Nombre	Tipo	Etiqueta Obligatoria	Campo Obligatorio	Descripción
Respuesta	Atributos	BLOQUE	Sí	No procede	**Bloque Único** Contiene los datos de control, relativos a toda la petición (n solicitudes).
Respuesta /Atributos	IdPeticion	String(26)	Sí	Sí	**Identificador de petición único en el sistema** Esta etiqueta contiene el mismo valor que el introducido sobre la etiqueta IdPeticion del mensaje de petición.
Respuesta /Atributos	NumElementos	Int	Sí	Sí	**Número de elementos de la petición** Sobre la rama '*SolicitudTransmision*', se pueden incluir varias solicitudes en una misma petición al sistema, este campo contendrá el número de solicitudes realizadas en una petición concreta. Para una petición síncrona este valor siempre debe ser 1. Para una petición asíncrona el máximo valor permitido para este campo es 1000.
Respuesta /Atributos	TimeStamp	String(29)	Sí	Sí	**Fecha y hora del envío del mensaje** Formato: AAAA-MM-DDThh:mm:ss.mmm±hh:mm
Respuesta /Atributos	Estado	BLOQUE	No	No procede	**Bloque único** Contiene información sobre el estado de la

					petición.
Respuesta /Atributos/Estado	CodigoEstado	String(4)	No	No	**Código identificativos del estado de la petición** En el caso de las peticiones síncronas contendrá siempre el valor '0003'. En el caso de las asíncronas contendrá el valor '0003' si la respuesta ya está disponible o bien el valor '0002', en caso de que la respuesta aún no esté disponible, caso en el que en la respuesta no habrá transmisiones y se devolverá un nuevo TER (Tiempo Estimado de Respuesta).
Respuesta /Atributos/Estado	CodigoEstadoSecundario	String(16)	No	No	**Código de error secundario, para incorporar códigos de error internos de los sistemas.**
Respuesta /Atributos/Estado	LiteralError	String(1024)	No	No	**Descripción del estado de la petición.** En el caso de las peticiones síncronas contendrá siempre el valor 'TRAMITADA'. En el caso de las asíncronas contendrá el valor 'TRAMITADA' si la respuesta ya está disponible o bien el valor 'EN PROCESO', en caso de que la respuesta aún no esté disponible caso en el que en la respuesta no habrá transmisiones y se devolverá un nuevo TER (Tiempo Estimado de Respuesta).
Respuesta /Atributos/Estado	TiempoEstimadoRespuesta	Int	No	No	**Tiempo estimado de respuesta.** Su valor no es relevante cuando la comunicación es síncrona
Respuesta /Atributos	CodigoCertificado	String(64)	Sí	Sí	**Código del certificado del servicio que se solicita en la petición.** El mismo valor que va en la parte de Datos

					Genéricos de la solicitud. Lo define cada emisor, y un mismo organismo emisor no puede tener dos iguales. El campo contendrá el valor: **SVDEDURJCUTITUNIVWS01**
Respuesta	Transmisiones	BLOQUE	Sí	No procede	**Bloque único que engloba la lista de transmisiones de datos que se envían.**
Respuesta /Solicitudes	TransmisionDatos	BLOQUE	Sí	No procede	**Bloque que se repite de 1 a n veces** Contiene los datos relativos a una transmisión de datos.
Peticion /Solicitudes /SolicitudTransmision	DatosGenericos	BLOQUE	Sí	No procede	**Bloque único** Contiene los datos genéricos sobre una transmisión.
Respuesta / Transmisiones / TransmisionDatos/DatosGenericos	Emisor	BLOQUE	Sí	No procede	**Bloque único** Contiene datos del emisor del servicio. Al recibir la petición externa el sistema comprobará que el NIF es correcto.
Respuesta / Transmisiones / TransmisionDatos/DatosGenericos/ Emisor	NifEmisor	String(10)	Sí	Sí	**Nif del Emisor** El valor que debe tomar esta variable para este servicio es: **S2818001F**
Respuesta / Transmisiones / TransmisionDatos/DatosGenericos/ Emisor	NombreEmisor	String(50)	Sí	Sí	**Nombre o razón social** El valor que debe tomar esta variable para este servicio es: **Ministerio de Educación.**
Respuesta / Transmisiones / TransmisionDatos/DatosGenericos	Solicitante	BLOQUE	Sí	No procede	**Bloque único** Contiene datos del solicitante de la transmisión.
Respuesta / Transmisiones / TransmisionDatos/DatosGenericos/ Solicitante	IdentificadorSolicitante	String(10)	Sí	Sí	**CIF del Organismo al que pertenece la persona o aplicación que solicita los datos.**
Respuesta / Transmisiones / TransmisionDatos/DatosGenericos/ Solicitante	NombreSolicitante	String(50)	Sí	Sí	**Organismo al que pertenece la persona o aplicación que solicita los datos.**

Respuesta / Transmisiones/ TransmisionDatos / DatosGenericos/ Solicitante	UnidadTramitadora	String(250)	Sí	Sí	**Unidad Tramitadora a la que pertenece la persona o aplicación que solicita los datos.**
Respuesta / Transmisiones/ TransmisionDatos / DatosGenericos/ Solicitante	CodigoUnidadTramitadora	String(9)	Sí	Sí	**Código de la Unidad Tramitadora que realiza la petición.** **El formato será DIR3** **El patrón que se aplicará será:** **([AUIJO][0-9]|CC|G[EA]|E([AC]|[0-9])|L(A|[0-9]))[0-9]{7}**
Respuesta / Transmisiones/ TransmisionDatos / DatosGenericos/ Solicitante	Procedimiento	BLOQUE	Sí	No procede	**Bloque único** Contiene datos del procedimiento en base al cual se autoriza la consulta.
Respuesta / Transmisiones/ TransmisionDatos / DatosGenericos/ Solicitante	CodProcedimiento	String(20)	Sí	Sí	**Código del Procedimiento en base al cual se autoriza la consulta.**
Respuesta / Transmisiones/ TransmisionDatos / DatosGenericos/ Solicitante	NombreProcedimiento	String(100)	Sí	Sí	**Nombre del Procedimiento en base al cual se autoriza la consulta.**
Respuesta / Transmisiones / TransmisionDatos/DatosGenericos/ Solicitante	Finalidad	String(250)	Sí	Sí	**Contiene el motivo o causa por la que se necesita realizar la consulta de datos.**
Respuesta / Transmisiones / TransmisionDatos/DatosGenericos/ Solicitante	Consentimiento	String (3)	Sí	Sí	**Los valores posibles son:** - **Si** - **Ley**
Respuesta / Transmisiones / TransmisionDatos/DatosGenericos/ Solicitante	Funcionario	BLOQUE	Sí	No procede	**Este BLOQUE contendrá información relativa al empleado público que realiza la solicitud.**
Respuesta / Transmisiones / TransmisionDatos/DatosGenericos/ Solicitante/ Funcionario	NombreCompletoFuncionario	String(122)	Sí	Sí	**Nombre completo del empleado público que realiza la solicitud.**
Respuesta / Transmisiones /	NifFuncionario	String(10)	Sí	Sí	**NIF del empleado público que realiza la**

TransmisionDatos/DatosGenericos/Solicitante/Funcionario					**solicitud.**
Peticion /Solicitudes /SolicitudTransmision/ DatosGenericos/ Solicitante	IdExpediente	String(65)	No	Sí	**Bloque único** Contiene el identificador del expediente para el que es necesario realizar la consulta.
Respuesta / Transmisiones / TransmisionDatos/DatosGenericos	Titular	BLOQUE	No	No procede	**Bloque único.** Contiene datos del ciudadano cuya información se desea consultar. No se devolverá el dato
Respuesta / Transmisiones / TransmisionDatos/DatosGenericos/Titular	TipoDocumentacion	String	No	Sí	**Los valores posibles son único valor posible es:** ✓ **DNI** ✓ **NIE** No se devolverá el dato
Respuesta / Transmisiones / TransmisionDatos/DatosGenericos/Titular	Documentación	String(14)	No	Sí	**Número de documento según el TipoDocumentacion.** Este campo contiene el número de documento del ciudadano del que se han consultado los datos, según se trate de un ciudadano español o extranjero. La codificación de este campo es la siguiente: • DNI (ciudadano español): 8 dígitos + Carácter Control. • NIE (ciudadano extranjero): [X,Y,Z] + 7 dígitos + Carácter Control. No se devolverá el dato
Respuesta / Transmisiones / TransmisionDatos/DatosGenericos/Titular	NombreCompleto	String(122)	No	Sí	**Nombre completo del titular de la solicitud.** No se devolverá el dato

Respuesta / Transmisiones / TransmisionDatos/DatosGenericos/Titular	Nombre	String(40)	No	Sí	**Nombre del titular de la solicitud.** No se devolverá el dato
Respuesta / Transmisiones / TransmisionDatos/DatosGenericos/Titular	Apellido1	String(40)	No	Sí	**Primer Apellido del titular de la solicitud.** Contendrá el primer apellido asociado a la documentación consultada en Educación. No se devolverá el dato
Respuesta / Transmisiones / TransmisionDatos/DatosGenericos/Titular	Apellido2	String(40)	No	Sí	**Segundo Apellido del titular de la solicitud.** Contendrá el segundo apellido asociado a la documentación consultada en Educación. No se devolverá el dato
Respuesta / Transmisiones / TransmisionDatos/DatosGenericos/	Transmision	BLOQUE	Sí	No procede	**Bloque único** Contiene los datos del certificado que solicitado.
Respuesta / Transmisiones / TransmisionDatos/DatosGenericos/ Transmision	CodigoCertificado	String(64)	Sí	Sí	**Código del certificado solicitado.** El mismo valor que va en la parte de Atributos de la solicitud. Lo define cada emisor, y un mismo organismo emisor no puede tener dos iguales. El campo contendrá el valor: **SVDEDURJCUTITUNIV WS01**
Respuesta / Transmisiones / TransmisionDatos/DatosGenericos/ Transmision	IdSolicitud	String(40)	Sí	Sí	**Identificador de la solicitud, único para el organismo solicitante.** En el caso de las Multipeticiones (peticiones asíncronas con múltiples solicitudes), identifica cada una de las solicitudes individuales que van englobadas en la petición
Respuesta / Transmisiones / TransmisionDatos/DatosGenericos/ Transmision	IdTransmision	String(29)	Sí	Sí	**Código de la transmisión, único para el organismo emisor.**
Respuesta /	FechaGeneracion	String(29)	Sí	Sí	**Fecha y hora de la**

Transmisiones / TransmisionDatos/DatosGenericos/ Transmision					**generación del certificado** Formato: AAAA-MM-DDThh:mm:ss.mmm±hh:mm
Respuesta / Transmisiones / TransmisionDatos/	DatosEspecificos	BLOQUE	Sí	No procede	**Bloque único** Contiene los datos de transmisión que se responden desde el organismo emisor y que tienen relación específica con el certificado que se está solicitando. En un mensaje de respuesta del proceso de Consulta, la rama de Datos Específicos estará formada por subramas: Para comprender en detalle las ramas véanse los puntos *5.2.5 Datos Específicos y 5.2.6 Formato Datos Específicos*

5.2.5 Datos Específicos

A continuación se recoge el diagrama del esquema de validación de los DatosEspecificos de la Petición y Respuestas al usuario.

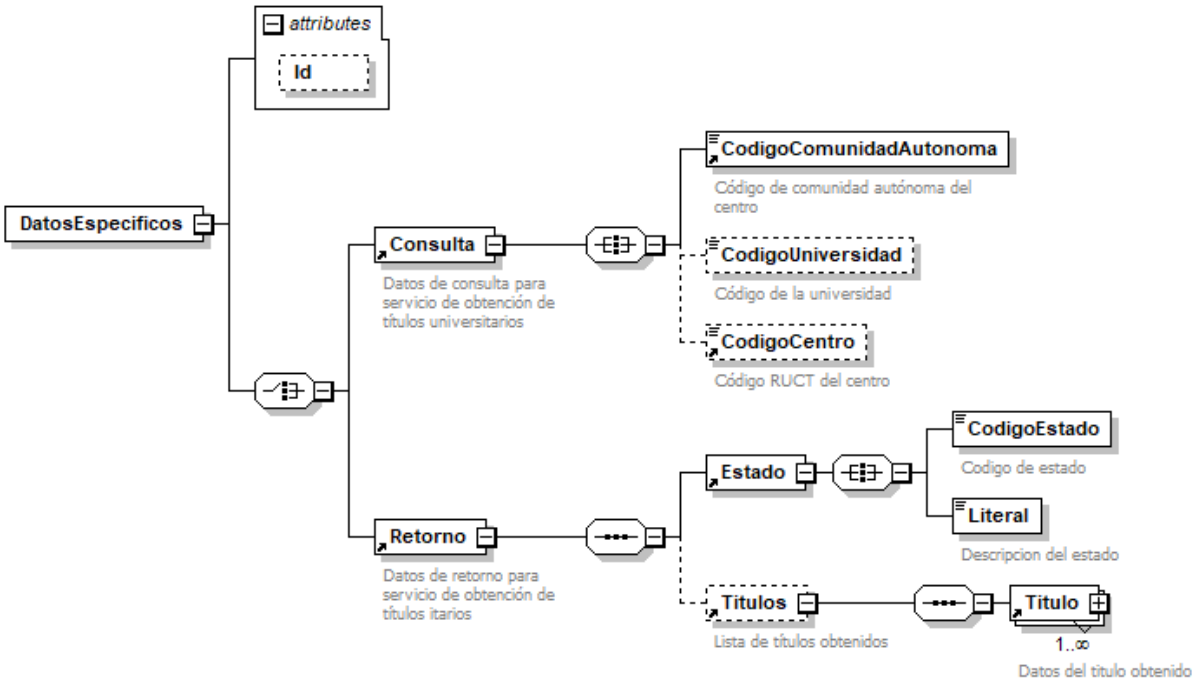

Figura 7.- Diagrama de Datos Específicos de Petición del Servicio

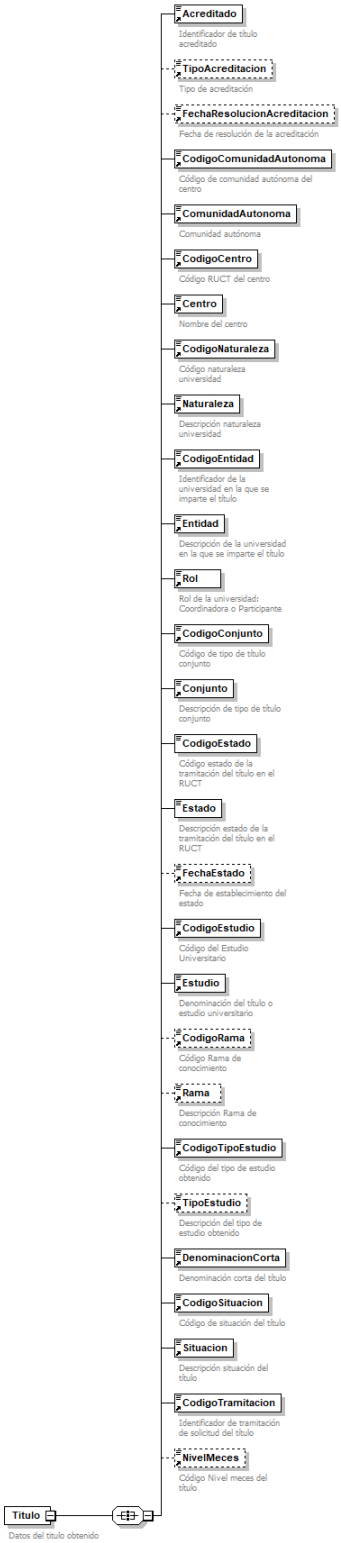

Figura 8.- Diagrama de Datos Específicos de Petición del Servicio <Titulo> parte 1

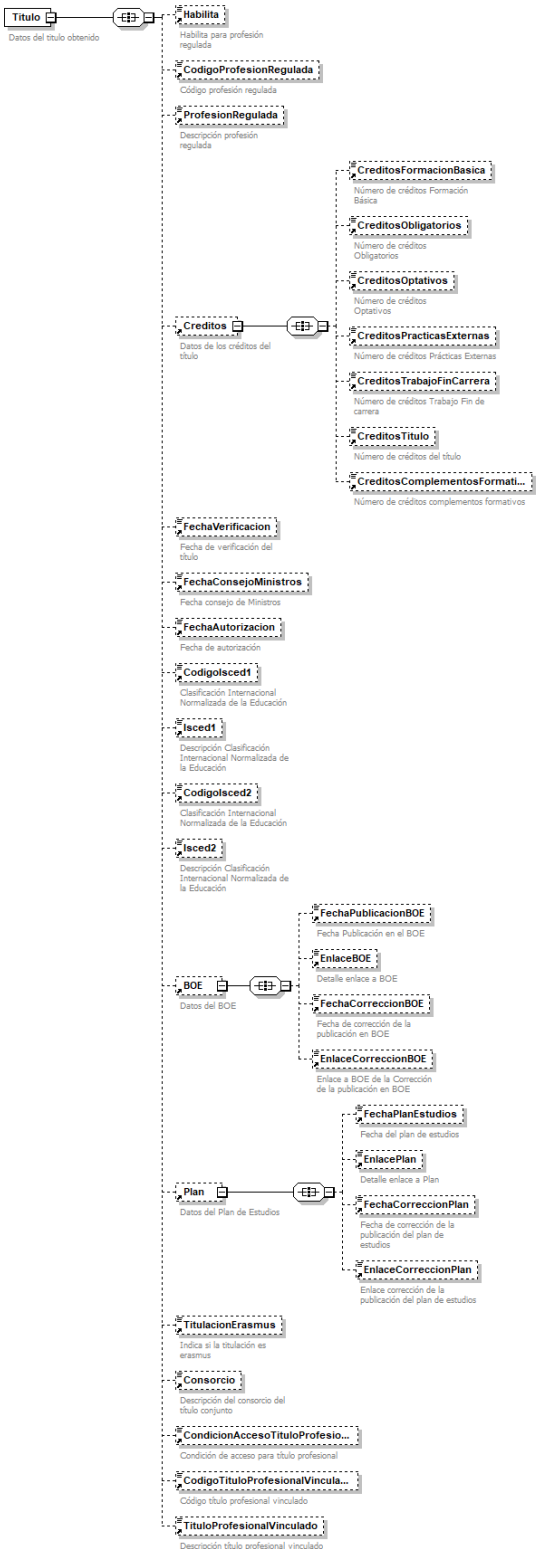

Figura 9.- Diagrama de Datos Específicos de Petición del Servicio <Titulo> parte 2

5.2.6 Formato Datos Específicos

En la siguiente tabla se resume el tipo de dato y la información que contienen cada uno de los campos del mensaje de datos específicos.

Ubicación	Nombre	Tipo	Etiqueta Obligatoria	Campo Obligatorio	Descripción
DatosEspecificos	Consulta	BLOQUE	Sí	No procede	**Bloque único** Contiene información sobre los datos de petición específicos del servicio.
DatosEspecificos/Consulta	CodigoComunidadAutonoma	String(2)	Sí	Sí	**Código de comunidad autónoma dónde se ubica la universidad.** **No tiene codificación INE, puede ver los valores en:** *Tabla 9.- Relación código de comunidades autónomas*
DatosEspecificos/Consulta	CodigoUniversidad	String(3)	No	Sí	**Identificador RUCT de la universidad en la que se imparte el título** Los códigos RUCT oficiales se pueden encontrar en: https://www.educacion.gob.es/ruct/consultauniversidades?actual=universidades
DatosEspecificos/Consulta	CodigoCentro	String(8)	No	Sí	**Código RUCT del centro donde se imparte el título.** Los códigos RUCT oficiales se pueden encontrar en: https://www.educacion.gob.es/ruct/consultacentros.action?actual=centros
DatosEspecificos	Retorno	BLOQUE	Sí	No procede	**Bloque único** Contiene información sobre los datos devueltos por el servicio.
DatosEspecificos/Retorno	Estado	BLOQUE	Sí	No procede	**Bloque único** Contiene información el estado de la

					respuesta
DatosEspecificos/Retorno/ Estado	CodigoEstado	String(4)	Sí	Sí	**Código de estado o error** Véase *Tabla 8.- Códigos de error SCSP*
DatosEspecificos/Retorno/ Estado	Literal	String(1024)	No	Sí	**Descripción de estado de la respuesta** Véase *Tabla 8.- Códigos de error SCSP*
DatosEspecificos/Retorno	Titulos	BLOQUE	No	No procede	**Bloque único** Contiene la lista de títulos obtenidos
DatosEspecificos/Retorno/ Titulos	Titulo	BLOQUE	Sí	No procede	**Bloque único** Contiene los datos de cada título obtenido
DatosEspecificos/Retorno/ Titulos/Titulo	Acreditado	String(1)	Sí	Sí	**Indica si el título está o no acreditado** Puede tomar los valores: • **S** → Sí • **N** → No
DatosEspecificos/Retorno/ Titulo	TipoAcreditacion	String(1)	No	Sí	**Indica el tipo de acreditación del título.** Puede tomar los valores: • **I** → Institucional • **T** → Título
DatosEspecificos/Retorno/ Titulos/Titulo	FechaResolucionAcreditacion	Date	No	Sí	**Fecha de resolución de la acreditación.** **Formato AAAA-MM-DD**
DatosEspecificos/Retorno/ Titulos/Titulo	CodigoComunidadAutonoma	String(2)	Sí	Sí	**Código de comunidad autónoma del centro donde se imparte el título.** **No tiene codificación INE, puede ver los valores en:** *Tabla 9.- Relación código de comunidades autónomas*
DatosEspecificos/Retorno/ Titulo	ComunidadAutonoma	String(50)	Sí	Sí	**Comunidad autónoma del centro donde se imparte el título**

DatosEspecificos/Retorno/ Titulos/Titulo	CodigoCentro	String(8)	Sí	Sí	**Código RUCT del centro donde se imparte el título.** Los códigos RUCT oficiales se pueden encontrar en: https://www.educacion.gob.es/ruct/consultacentros.action?actual=centros
DatosEspecificos/Retorno/ Titulos/Titulo	Centro	String(150)	Sí	Sí	**Centro donde se imparte el título.**
DatosEspecificos/Retorno/ Titulos/Titulo	CodigoNaturaleza	Int	Sí	Sí	**Código de la naturaleza de la universidad donde se imparte el título.** Puede tomar los valores: • **1** → Centro público • **2** → Centro privado
DatosEspecificos/Retorno/ Titulos/Titulo	Naturaleza	String(40)	Sí	Sí	**Naturaleza de la universidad donde se imparte el título**
DatosEspecificos/Retorno/ Titulos/Titulo	CodigoEntidad	String(3)	Sí	Sí	**Identificador RUCT de la universidad en la que se imparte el título** Los códigos RUCT oficiales se pueden encontrar en: https://www.educacion.gob.es/ruct/consultauniversidades?actual=universidades
DatosEspecificos/Retorno/ Titulos/Titulo	Entidad	String(60)	Sí	Sí	**Universidad en la que se imparte el título**
DatosEspecificos/Retorno/ Titulos/Titulo	Rol	String	Sí	Sí	**Rol de la universidad en la que se imparte el título.** Puede tomar los valores: • **Coordinador** • **Coordinador** • **Participante**
DatosEspecificos/Retorno/ Titulos/Titulo	CodigoConjunto	String(1)	Sí	Sí	**Código de tipo de título conjunto** Puede tomar los valores: • **S** → Si

					(Nacional) • **N** → No • **I** → Internacional
DatosEspecificos/Retorno/Titulos/Titulo	Conjunto	String(15)	Sí	Sí	**Descripción de tipo de título conjunto**
DatosEspecificos/Retorno/Titulos/Titulo	CodigoEstado	String	Sí	Sí	**Código estado de la tramitación del título en el RUCT** Puede tomar los valores: • **P** → Publicado en BOE • **AJ** → Afectado por resolución judicial • **ACA** → Autorizado por Comunidad Autónoma • **ACM** → Acuerdo Consejo de Ministros • **PAC** → Propuesta Acuerdo Consejo de Ministros • **V** → Verificado • **SP** → Silencio Positivo • **A** → Acreditado • **AI** →Acreditado Institucionalmente
DatosEspecificos/Retorno/Titulos/Titulo	Estado	String(35)	Sí	Sí	**Descripción estado de la tramitación del título en el RUCT**
DatosEspecificos/Retorno/Titulos/Titulo	FechaEstado	DateTime	No	Sí	**Fecha de establecimiento del estado**
DatosEspecificos/Retorno/Titulos/Titulo	CodigoEstudio	String(7)	Sí	Sí	**Código RUCT del Estudio Universitario.** Los códigos RUCT oficiales se pueden encontrar en: **https://www.educacion.gob.es/ruct/consultaestudios?actual=estudios**
DatosEspecificos/Retorno/Titulos/Titulo	Estudio	String(650)	Sí	Sí	**Denominación del título o estudio universitario**

DatosEspecificos/Retorno/Titulos/Titulo	CodigoRama	Int	No	Sí	**Código Rama de conocimiento** Puede tomar los valores: • **1** → Artes y Humanidades • **2** → Ciencias • **3** → Ciencias Sociales y Jurídicas • **4** → Ingeniería y Arquitectura • **5** → Ciencias de la Salud
DatosEspecificos/Retorno/Titulos/Titulo	Rama	String(30)	No	Sí	**Rama de conocimiento**
DatosEspecificos/Retorno/Titulos/Titulo	CodigoTipoEstudio	String	Sí	Sí	**Código del tipo de estudio obtenido** Puede tomar los valores: • **C** → • **G** → Grado • **T** → Título equivalente • **M93** → Máster - RD 1393/2007 (1) • **M56** → Máster - RD 56/2005 (2) • **D93** → Doctor - RD 1393/2007 (1) • **D56** → Doctor - RD 56/2005 (2) • **D99** → Doctor - RD 99/2011 (0)
DatosEspecificos/Retorno/Titulos/Titulo	TipoEstudio	String	Sí	Sí	**Descripción del tipo de estudio** obtenido Puede tomar los valores: • **Ciclo** • **Grado** • **Título equivalente** • **Máster - RD 1393/2007 (1)** • **Máster - RD 56/2005 (2)** • **Doctor - RD 56/2005 (2)** • **Doctor - RD 1393/2007 (1)** • **Doctor - RD**

					99/2011 (0)
DatosEspecificos/Retorno/Titulos/Titulo	DenominacionCorta	String(250)	Sí	Sí	**Denominación corta del título**
DatosEspecificos/Retorno/Titulos/Titulo	CodigoSituacion	String(1)	Sí	Sí	**Código de situación del título** Puede tomar los valores: • **A** → Alta • **B** → Baja • **X** → Extinguida • **T** → A extinguir
DatosEspecificos/Retorno/Titulos/Titulo	Situacion	String	Sí	Sí	**Situación del título** Puede tomar los valores: • **ALTA** • **BAJA** • **EXTINGUIDA** • **A EXTINGUIR**
DatosEspecificos/Retorno/Titulos/Titulo	CodigoTramitacion	String(17)	Sí	Sí	**Identificador de tramitación de solicitud del título**
DatosEspecificos/Retorno/Titulos/Titulo	NivelMeces	Int	No	Sí	**Código Nivel meces del título** Puede tomar los valores: • **2** → Grado • **3** → Máster • **4** → Doctorado
DatosEspecificos/Retorno/Titulos/Titulo	Habilita	String(1)	No	Sí	**Habilita para profesión regulada** Puede tomar los valores: • **S** → Si • **N** → No
DatosEspecificos/Retorno/Titulos/Titulo	CodigoProfesionRegulada	Int	No	Sí	**Código profesión regulada** **Para obtener la relación entre código y profesión se puede hacer uso del servicio de consulta de profesiones reguladas.**
DatosEspecificos/Retorno/Titulos/Titulo	ProfesionRegulada	String(150)	No	Sí	**Descripción profesión regulada**
DatosEspecificos/Retorno/Titulos/Titulo	Creditos	BLOQUE	No	No procede	**Bloque único** Contiene la información de los

					créditos del título
DatosEspecificos/Retorno/Titulos/Titulo/Creditos	CreditosFormacionBasica	Int	No	Sí	**Número de créditos Formación Básica**
DatosEspecificos/Retorno/Titulos/Titulo/Creditos	CreditosObligatorios	Int	No	Sí	**Número de créditos Obligatorios**
DatosEspecificos/Retorno/Titulos/Titulo/Creditos	CreditosOptativos	Int	No	Sí	**Número de créditos Optativos**
DatosEspecificos/Retorno/Titulos/Titulo/Creditos	CreditosPracticasExternas	Int	No	Sí	**Número de créditos Prácticas Externas**
DatosEspecificos/Retorno/Titulos/Titulo/Creditos	CreditosTrabajoFinCarrera	Int	No	Sí	**Número de créditos Trabajo Fin de carrera**
DatosEspecificos/Retorno/Titulos/Titulo/Creditos	CreditosTitulo	Int	No	Sí	**Número de créditos del título**
DatosEspecificos/Retorno/Titulos/Titulo/Creditos	CreditosComplementosFormativos	Int	No	Sí	**Número de créditos complementos formativos**
DatosEspecificos/Retorno/Titulos/Titulo	FechaVerificacion	Date	No	Sí	**Fecha de verificación del título**
DatosEspecificos/Retorno/Titulos/Titulo	FechaConsejoMinistros	Date	No	Sí	**Fecha consejo de Ministros**
DatosEspecificos/Retorno/Titulos/Titulo	FechaAutorizacion	Date	No	Sí	**Fecha de autorización**
DatosEspecificos/Retorno/Titulos/Titulo	CodigoIsced1	String(3)	No	Sí	**Código de la Clasificación Internacional Normalizada de la Educación**
DatosEspecificos/Retorno/Titulos/Titulo	Isced1	String(100)	No	Sí	**Clasificación Internacional Normalizada de la Educación**
DatosEspecificos/Retorno/Titulos/Titulo	CodigoIsced2	String(3)	No	Sí	**Código de la Clasificación Internacional Normalizada de la Educación**
DatosEspecificos/Retorno/Titulos/Titulo	Isced2	String(100)	No	Sí	**Clasificación Internacional Normalizada de la Educación**
DatosEspecificos/Retorno/Titulos/Titulo	BOE	BLOQUE	No	No Procede	**Bloque único** Contiene la información de la publicación del título en el BOE
DatosEspecificos/Retorno/Titulos/Titulo/BOE	FechaPublicacionBOE	Date	No	Sí	**Fecha Publicación en el BOE**
DatosEspecificos/Retorno/Titulos/Titulo/BOE	EnlaceBOE	String(250)	No	Sí	**Enlace a la publicación en el BOE del título**

DatosEspecificos/Retorno/Titulos/Titulo/BOE	FechaCorreccionBOE	Date	No	Sí	**Fecha de corrección de la publicación en el BOE**
DatosEspecificos/Retorno/Titulos/Titulo/BOE	EnlaceCorreccionBOE	Date	No	Sí	**Enlace de corrección de la publicación en el BOE del título**
DatosEspecificos/Retorno/Titulos/Titulo	Plan	BLOQUE	No	No procede	**Bloque único** Datos del Plan de Estudios
DatosEspecificos/Retorno/Titulos/Titulo/Plan	FechaPlanEstudios	Date	No	Sí	**Fecha del plan de estudios**
DatosEspecificos/Retorno/Titulos/Titulo/Plan	EnlacePlan	String(250)	No	Sí	**Enlace de la publicación del plan de estudios**
DatosEspecificos/Retorno/Titulos/Titulo/Plan	FechaCorreccionPlan	Date	No	Sí	**Fecha de corrección de la publicación del plan de estudios**
DatosEspecificos/Retorno/Titulos/Titulo/Plan	EnlaceCorreccionPlan	String(250)	No	Sí	**Enlace corrección de la publicación del plan de estudios**
DatosEspecificos/Retorno/Titulos/Titulo	TitulacionErasmus	String(1)	No	Sí	**Indicativo de si la titulación es erasmus** Puede tomar los valores: • **S** → Es Erasmus • **N** → No es Erasmus
DatosEspecificos/Retorno/Titulos/Titulo	Consorcio	String(150)	No	Sí	**Descripción del consorcio del título conjunto**
DatosEspecificos/Retorno/Titulos/Titulo	CondicionAccesoTituloProfesional	String(1)	No	Sí	**Indicativo de condición de acceso para título profesional** Puede tomar los valores: • **S** → Tiene condiciones de acceso • **N** → No tiene condiciones de acceso
DatosEspecificos/Retorno/Titulos/Titulo	CodigoTituloProfesionalVinculado	Int	No	Sí	**Código del título profesional vinculado**
DatosEspecificos/Retorno/Titulos/Titulo	TituloProfesionalVinculado	String(100)	No	Sí	**Descripción título profesional vinculado**

5.3 Peticiones Asíncronas

A continuación se define el intercambio de mensajes para una petición sobre el SVD a través de una comunicación asíncrona.

5.3.1 Mensaje de Petición Asíncrona

El mensaje de petición seguirá las especificaciones definidas para el servicio creado, véase el punto *5.2.1 Mensaje de Petición al Servicio de Consulta de titulaciones universitarias.*

5.3.2 Mensaje de Confirmación de Petición

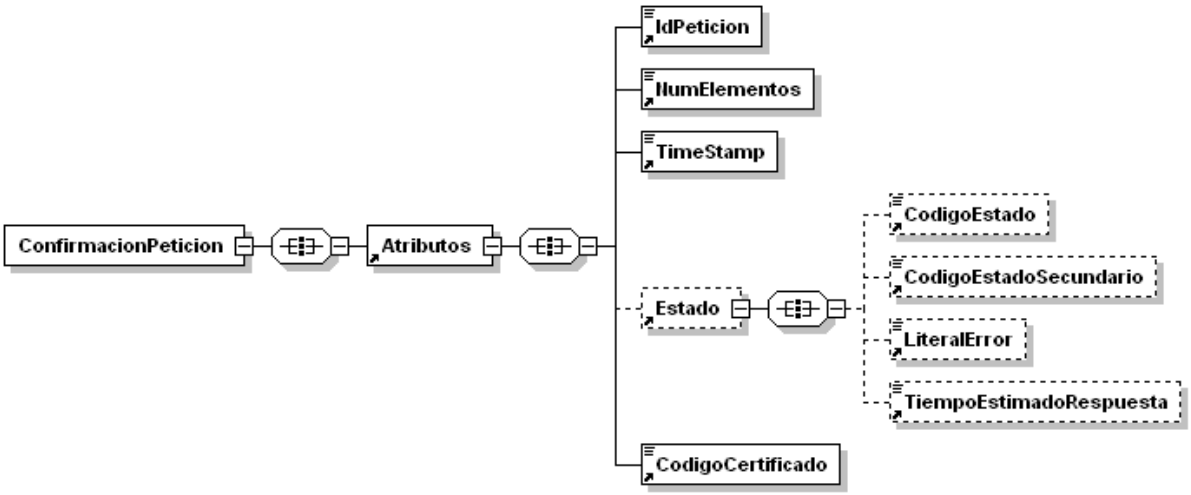

Figura 10.- Diagrama del mensaje de Confirmación de Petición del Servicio

5.3.3 Formato del Mensaje de Confirmación de Petición

En la siguiente tabla se resume el tipo de dato y la información que contienen cada uno de los campos del mensaje de Confirmación de Petición.

Ubicación	Nombre	Tipo	Etiqueta Obligatoria	Campo Obligatorio	Descripción
ConfirmacionPeticion	Atributos	BLOQUE	Sí	No procede	**Bloque Único**. Contiene los datos de control, relativos a toda la petición (n solicitudes).
ConfirmacionPeticion /Atributos	IdPeticion	String(26)	Sí	Sí	**Identificador de petición único en el sistema.** Cada petición que se recibe debe llevar un número único en el sistema, este número Generalmente corresponde al número de serie del certificado de la aplicación que realiza la petición, más un número que representa el número de peticiones realizadas desde esta aplicación.
ConfirmacionPeticion /Atributos	NumElementos	Int	Sí	Sí	**Número de elementos de la petición.** Sobre la rama *SolicitudTransmision* de un mensaje de petición se pueden incluir varias solicitudes en una misma invocación al sistema, este campo contendrá el número de solicitudes realizadas en una invocación concreta.
ConfirmacionPeticion /Atributos	TimeStamp	String(29)	Sí	Sí	**Fecha y hora del envío del mensaje.** Formato: AAAA-MM-DDThh:mm:ss.mmm±hh:mm
ConfirmacionPeticion /Atributos	Estado	BLOQUE	No	No procede	**Bloque único** Contiene información sobre el estado de la petición.
ConfirmacionPeticion /Atributos/Estado	CodigoEstado	String(4)	No	No	**Código de error o estado.** Contendrá siempre el valor 0002.
ConfirmacionPeticion /Atributos/Estado	CodigoEstadoSecundario	String(16)	No	No	**Código de error secundario**, en la primera fase del sistema este dato no tienen relevancia para el proceso.
ConfirmacionPeticion /Atributos/Estado	LiteralError	String(1024)	No	No	**Texto del error.** Contendrá siempre el valor "En Proceso".
ConfirmacionPeticion /Atributos/Estado	TiempoEstimadoRespuesta	Int	No	No	**Tiempo estimado de respuesta.** Es el tiempo en el que se espera tener lista la respuesta, y sirve de orientación al cliente antes de enviar "la solicitud de respuesta".

ConfirmacionPeticion /Atributos	CodigoCertificado	String(64)	Sí	Sí	Código del certificado del servicio que se solicita en la petición. El mismo valor que va en la parte de Datos Genéricos de la solicitud. Lo define cada emisor, y un mismo organismo emisor no puede tener dos iguales. **SVDEDURJCUTITUNIVWS01**.

5.3.4 Mensaje de Solicitud de Respuesta

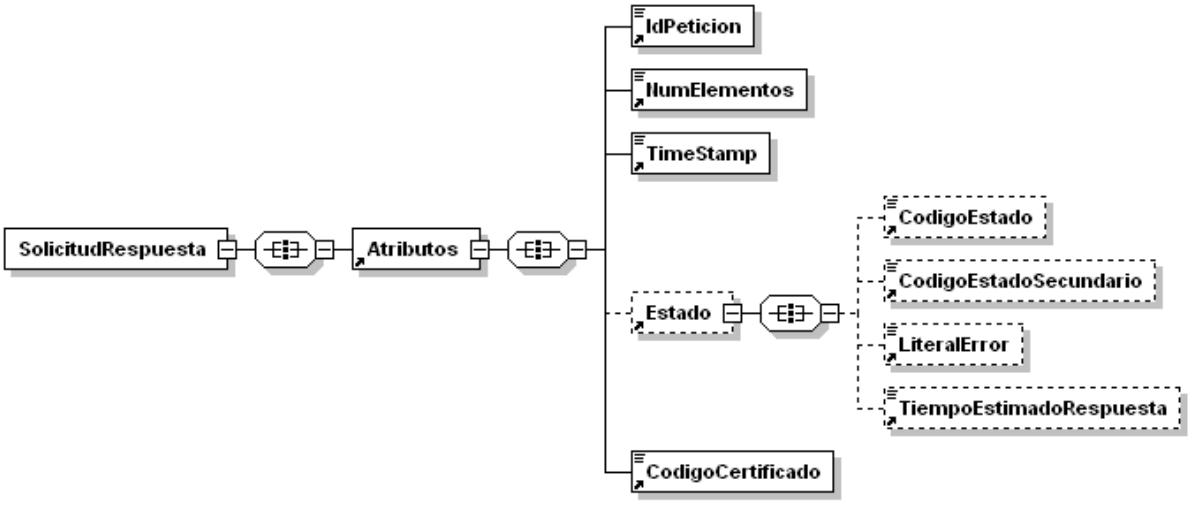

Figura 11.- Diagrama del mensaje de Solicitud de Respuesta del Servicio

5.3.5 Formato del Mensaje de Solicitud de Respuesta

En la siguiente tabla se resume el tipo de dato y la información que contienen cada uno de los campos del mensaje de Solicitud de Respuesta.

Ubicación	Nombre	Tipo	Etiqueta Obligatoria	Campo Obligatorio	Descripción
SolicitudRespuesta	Atributos	BLOQUE	Sí	No procede	**Bloque Único** Contiene los datos de control, relativos a toda la petición (n solicitudes).
SolicitudRespuesta /Atributos	IdPeticion	String(26)	Sí	Sí	**Identificador de petición único en el sistema.** Generalmente es el número de serie del certificado (8 caracteres) + Número auto-numérico. Cada

					petición que se recibe debe llevar un número único en el sistema, este número corresponde al número de serie del certificado de la aplicación que realiza la petición, más un número que representa el número de peticiones realizadas desde esta aplicación.
SolicitudRespuesta /Atributos	NumElementos	Int	Sí	Sí	**Número de elementos de la petición.** Sobre la rama *SolicitudTransmision* de un mensaje de petición se pueden incluir varias peticiones en una misma invocación al sistema, este campo contendrá el número de peticiones realizadas en una invocación concreta.
SolicitudRespuesta /Atributos	TimeStamp	String(29)	Sí	Sí	**Fecha y hora del envío del mensaje.** Formato: AAAA-MM-DDThh:mm:ss.mmm±hh:mm
SolicitudRespuesta /Atributos	Estado	BLOQUE	Sí	No procede	**Bloque único** Contiene información sobre el estado de la petición.
SolicitudRespuesta /Atributos/Estado	CodigoEstado	String(4)	No	No	**Código identificativos del estado** En el mensaje de SolicitudRespuesta no tiene relevancia.
SolicitudRespuesta /Atributos/Estado	CodigoEstadoSecundario	String(16)	No	No	**Código de error secundario** En el mensaje de SolicitudRespuesta no tiene relevancia.
SolicitudRespuesta /Atributos/Estado	LiteralError	String(1024)	No	No	**Texto del error** En el mensaje de SolicitudRespuesta no tiene relevancia
SolicitudRespuesta /Atributos/Estado	TiempoEstimadoRespuesta	Int	No	No	**Tiempo estimado de respuesta** En el mensaje de SolicitudRespuesta no tiene relevancia
SolicitudRespuesta /Atributos	CodigoCertificado	String(64)	Sí	Sí	**Código del certificado del servicio que se solicita en la petición.** El mismo valor que va en la parte de Datos Genéricos de la solicitud. Lo define cada emisor, y un mismo organismo emisor no puede tener dos iguales. **SVDEDURJCUTITUNIVWS01**

5.3.6 Mensaje de Respuesta Asíncrona

El mensaje de respuesta seguirá las especificaciones definidas para cada uno de los servicios creados, véase el apartado *5.2.3 Mensaje de Respuesta al Servicio de Consulta de titulaciones universitarias.*

5.4 SoapFaults

Los mensajes SoapFault devueltos por la Plataforma de Interoperabilidad siguen el estándar SOAP Fault e, irán sin firmar.

Siempre que sea posible, el mensaje de error contendrá en el campo "*Detail*" del SOAP Fault la estructura "Atributos" definida en el mensaje de respuesta del sistema, de forma que el requirente reciba dicha información.

En el campo faultcode del mensaje SOAP Fault, se meten los códigos estándar de SOAP.

En el campo faultstring del mensaje SOAP Fault, se meten los códigos y mensajes de error definidos en el sistema.

Se crea un código de estado "Error Indefinido", para los casos de error "incontrolados" que no dan oportunidad siquiera a escribir el "detail" (por ejemplo los que genera el servidor Web antes de acceder al motor SOAP, o los errores de http(s)). En estos casos las aplicaciones actualizarán la BD de peticiones con el estado "Error indefinido".

5.4.1 Mensaje de SoapFault

A continuación se muestra la estructura que deben mantener los mensajes SOAP Fault.

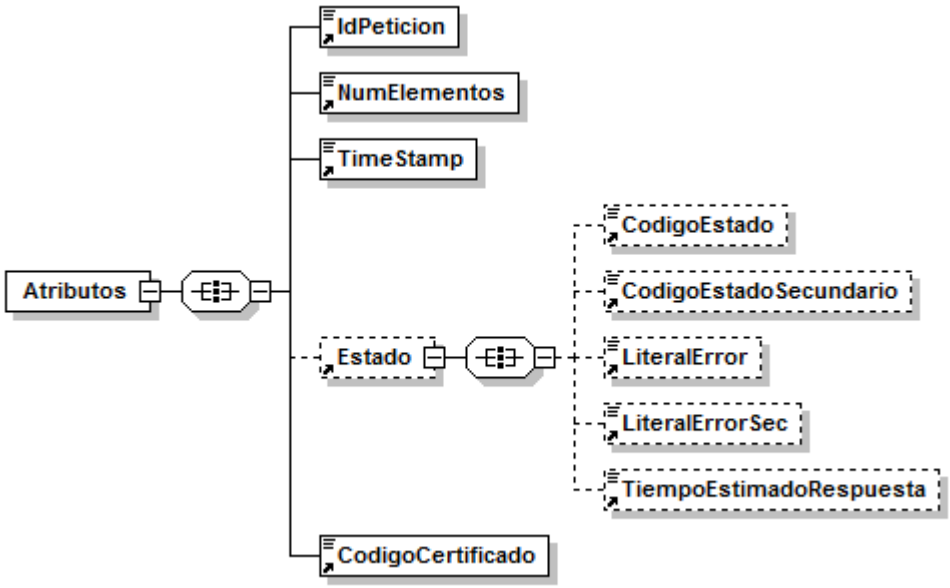

Figura 12.- Diagrama del mensaje SOAP Fault del Servicio

5.4.2 Formato del Mensaje de SoapFault

En la siguiente tabla se resume el tipo de dato y la información que contienen cada uno de los campos del mensaje de SoapFault.

Ubicación	Nombre	Tipo	Etiqueta Obligatoria	Campo Obligatorio	Descripción
Fault/detail	Atributos	BLOQUE	Sí	No procede	**Bloque Único** Contiene los atributos adicionales del SoapFault
Fault/detail/Atributos	IdPeticion	String(26)	Sí	Sí	**Identificador de petición único en el sistema.** Corresponde al IdPeticion que ha provocado el SoapFault.
Fault/detail/Atributos	NumElementos	Int	Sí	Sí	**Número de elementos de la petición.**
Fault/detail/Atributos	TimeStamp	String(29)	Sí	Sí	**Fecha y hora del envío del mensaje.** Formato: AAAA-MM-DDThh:mm:ss.mmm±hh:mm
Fault/detail/Atributos/	Estado	BLOQUE	No	No procede	**Bloque único.** Contiene información sobre el estado del SoapFault.
Fault/detail/Atributos/Estado	CodigoEstado	String(4)	No	No	**Código identificativos del estado.**
Fault/detail/Atributos/Estado	CodigoEstadoSecundario	String(16)	No	No	**Código de error secundario.**
Fault/detail/Atributos/Estado	LiteralError	String(1024)	No	No	**Texto del error producido**
Fault/detail/Atributos/Estado	LiteralErrorSec	String(1024)	No	No	**Texto del error secundario producido**
Fault/detail/Atributos/Estado	TiempoEstimadoRespuesta	Int	No	No	**Tiempo estimado de respuesta.** En el mensaje de SoapFault no tiene relevancia
Fault/detail/Atributos	CodigoCertificado	String(64)	Sí	Sí	**Código del certificado del servicio que se solicita en la petición**. El mismo valor que va en la parte de Datos Genéricos de la solicitud. Lo define cada emisor, y un mismo organismo emisor no puede tener dos iguales. **SVDEDURJCUTITUNIVWS01**

5.5 Esquemas de Validación del servicio.

Los esquemas de validación del servicio de Consulta de titulaciones universitarias se pueden encontrar en la carpeta adjunta al Documento de Integración, así como en las URLs descritas a continuación.

Esquemas del servicio de Consulta de titulaciones universitarias Síncrona		
	Fichero	**URL**
Esquema de petición	peticion.xsd	https://verificacion-pre.gva.es/pai_bus_ver/EDUCACION/ConsultaTitulos_v3_00?SCHEMA/pai_bus_ver/EDUCACION/consultatitulos/sincrona/wsdl/peticion
Esquema de Respuesta	respuesta.xsd	https://verificacion-pre.gva.es/pai_bus_ver/EDUCACION/ConsultaTitulos_v3_00?SCHEMA/pai_bus_ver/EDUCACION/consultatitulos/sincrona/wsdl/respuesta
Datos específicos	datos-especificos.xsd	https://verificacion-pre.gva.es/pai_bus_ver/EDUCACION/ConsultaTitulos_v3_00?SCHEMA/pai_bus_ver/EDUCACION/consultatitulos/sincrona/wsdl/datos-especificos
Esquema de SoapFault	soapfaultatributos.xsd	https://verificacion-pre.gva.es/pai_bus_ver/EDUCACION/ConsultaTitulos_v3_00?SCHEMA/pai_bus_ver/EDUCACION/consultatitulos/sincrona/wsdl/soapfaultatributos
WSDL		https://verificacion-pre.gva.es/pai_bus_ver/EDUCACION/ConsultaTitulos_v3_00?wsdl

Tabla 5 Ubicacion esquemas del servicio síncrono

Esquemas del servicio de Consulta de titulaciones universitarias Asíncrona		
	Fichero	**URL**
Esquema de petición	peticion.xsd	https://verificacion-pre.gva.es/pai_bus_ver/EDUCACION/ConsultaTitulosAsincrona_v3_00?SCHEMA/pai_bus_ver/EDUCACION/consultatitulos/asincrona/wsdl/peticion
Esquema de Respuesta	respuesta.xsd	https://verificacion-pre.gva.es/pai_bus_ver/EDUCACION/ConsultaTitulosAsincrona_v3_00?SCHEMA/pai_bus_ver/EDUCACION/consultatitulos/asincrona/wsdl/respuesta
Datos específicos	datos-especificos.xsd	https://verificacion-pre.gva.es/pai_bus_ver/EDUCACION/ConsultaTitulosAsincrona_v3_00?SCHEMA/pai_bus_ver/EDUCACION/consultatitulos/asincrona/wsdl/datos-especificos
Esquema de Confirmación de petición	confirmacion-peticion.xsd	https://verificacion-pre.gva.es/pai_bus_ver/EDUCACION/ConsultaTitulosAsincrona_v3_00?SCHEMA/pai_bus_ver/EDUCACION/consultatitulos/asincrona/wsdl/confirmacion-peticion
Esquema de	solicitud-respuesta.xsd	https://verificacion-pre.gva.es/pai_bus_ver/EDUCACION/ConsultaTitulosAs

Solicitud de Respuesta		**incrona_v3_00?SCHEMA/pai_bus_ver/EDUCACION/consultatitulos/asincrona/wsdl/solicitud-respuesta**
Esquema de SoapFault	**soapfaultatributos.xsd**	**https://verificacion-pre.gva.es/pai_bus_ver/EDUCACION/ConsultaTitulosAsincrona_v3_00?SCHEMA/pai_bus_ver/EDUCACION/consultatitulos/asincrona/wsdl/soapfaultatributos**
WSDL		**https://verificacion-pre.gva.es/pai_bus_ver/EDUCACION/ConsultaTitulosAsincrona_v3_00?wsdl**

Tabla 6.- Ubicación esquemas del servicio asíncrono

6 RESPUESTAS DE NEGOCIO DEVUELTAS POR EL SERVICIO

En este apartado se recogen todos los códigos de estado que van a aparecer en las respuestas de negocio del servicio de Consulta de titulaciones universitarias, cuando las peticiones son tramitadas. Estos códigos de respuesta y sus descripciones correspondientes, se recogen en la *Tabla 7.- Códigos de Retorno del servicio de Consulta de titulaciones universitarias* y, se devolverán en el nodo '*DatosEspecificos'* del esquema de respuesta, concretamente en los campos '*CodigoEstado'* y '*LiteralError'*, respectivamente.

Código de estado	Descripción	Cuándo se devuelve este código
0	Se han encontrado datos	La Consulta ha sido satisfactoria y se han encontrado datos
1	No se han encontrado datos	La Consulta ha sido satisfactoria y NO se han encontrado datos
2	Error en los datos de entrada	Existe un error en los parámetros de entrada. Reporte la incidencia

Tabla 7.- Códigos de Retorno del servicio de Consulta de titulaciones universitarias

Para las peticiones síncronas tramitadas, en el nodo "Estado" del nodo "Atributos" del mensaje de Respuesta se devolverá la información SCSP que indica que la petición se tramitó, es decir, '*CodigoEstado*' '0003' y '*LiteralError'* 'TRAMITADA' y, en los datos específicos de la transmisión será donde se indique el error de negocio que se haya producido, que será uno de los recogidos en la *Tabla 7.- Códigos de Retorno del servicio de Consulta de titulaciones universitarias.*

En el caso de las peticiones asíncronas tramitadas, también se devolverá '*CodigoEstado*' '0003' y '*LiteralError'* 'TRAMITADA' en el nodo "Estado" del nodo "Atributos" del mensaje de Respuesta y, en caso de que para alguna de las solicitudes haya habido algún error, en los datos específicos de la transmisión correspondiente se indicará el error que corresponda, que podrá ser uno de la *Tabla 7.- Códigos de Retorno del servicio de Consulta de titulaciones universitarias* o bien uno de los recogidos en la Tabla 8.- Códigos de error SCSP.

Para las peticiones asíncronas para las que se solicite repuesta y esta aún no esté disponible, se devolverá una respuesta en la que en el nodo "***Estado***" del nodo "***Atributos***" se devolverá la información SCSP que indica que la petición se está procesando, es decir, '*CodigoEstado*' '***0002***' y '*LiteralError*' '***EN PROCESO'***. Esa respuesta no contendrá transmisiones y en ella se devolverá un nuevo TER (Tiempo Estimado de Respuesta).

7 ERRORES DEVUELTOS POR LA PLATAFORMA MEDIANTE EL ESQUEMA SOAP FAULT

Las peticiones, tanto síncronas como asíncronas, que la Plataforma de Interoperabilidad detecte que son incorrectas o inválidas según el protocolo SCSP, obtendrán siempre como respuesta un mensaje SoapFault. Estas peticiones no llegarán nunca al Ministerio de Educación.

En el caso de que todas las transmisiones tengan el mismo código de error y este corresponda a un SoapFault, la plataforma devolverá un SoapFault general para todas las transmisiones, no especificando el error de cada una de ellas.

Mensaje de Error	Código de Error SCSP	Descripción del Error	Solución
Error al contactar con servicio Externo	0101	Este error se produce cuando no es posible contactar con el servicio externo. En el caso de un **servicio síncrono** se devuelve un SOAPFault, mientras que en el caso de un **servicio asíncrono,** SOLO se devolverá SOAPFault si TODAS las solicitudes fallaron al contactar con el servicio externo.	Vuelva a intentar la operación pasados unos minutos
Se ha alcanzado el número máximo de respuestas servidas para la petición	0225	Si se ha establecido un número máximo de veces que se va a devolver la respuesta de una petición asíncrona, este error se dará cuando se realice una solicitud de respuesta para una petición asíncrona y, la respuesta ya se haya devuelto el número máximo de veces establecido.	Vuelva a realizar la petición
Error al parsear el XML	0226	Se ha detectado algún error o incongruencia en alguno de los parámetros recibidos en la petición	Revise los valores indicados en los distintos campos de la petición.
La petición ya ha sido tramitada	0229	Se ha recibido una petición con un Identificador de Petición repetido	Asigne a la petición un identificador de petición que no haya utilizado todavía.
El timestamp de	0230	Se recibe una petición con un	Indique un timestamp

la petición debe ser válido y de hoy o de ayer.		timestamp con formato incorrecto o que no es ni de ayer ni de hoy.	correcto y de ayer u hoy.
Documento incorrecto	0231	Se ha recibido una petición en la que la validación del *NIFTitular* es incorrecta. En este caso se devuelve un SoapFault con este código de error.	Revise que el formato de la documentación del titular es correcto.
Tag NumElementos inválido.	0237	Se recibe una solicitud de respuesta en la que <NumElementos> no es el mismo que se envío en la petición asíncrona.	Indique en la solicitud de respuesta para el nodo <NumElementos> el mismo valor que indico en la petición.
Certificado o Respuesta Caducada	0241	Se recibe una solicitud de respuesta a una petición tras un periodo de tiempo transcurrido el cual se considera que la respuesta ha perdido su validez.	Vuelva a realizar la petición
Error de BackOffice	0242	El servicio devuelve, mediante SoapFault, este error en los siguientes casos: • El servicio externo proveedor de datos devuelve un mensaje SOAPFault • El servicio externo proveedor de datos devuelve un mensaje de respuesta y este mensaje no supera las políticas de validación configuradas en la Plataforma de Interoperabilidad. Esto no debería ocurrir en producción.	Reporte la incidencia.
No todas las solicitudes solicitan un código de certificado igual al indicado en la petición	0243	Se recibe una ***petición síncrona*** en la que el valor de DatosGenericos/Transmision/CodigoCertificado no es igual que el valor de Atributos/CodigoCertificado	Indique el mismo código de certificado en Atributos/CodigoCertificado y en todos los nodos DatosGenericos/Transmision/CodigoCertificado

		Se recibe una ***petición asíncrona*** en la que el valor de DatosGenericos/Transmision/CodigoCertificado de alguna de las solicitudes no coincide con el valor de Atributos/CodigoCertificado.	
La petición no existe en el sistema.	0244	Se recibe una solicitud de respuesta para una petición que no existe en el sistema.	
La petición se tramitó en modo Síncrono.	0245	Se recibe una solicitud de respuesta para una petición síncrona.	
Valor incorrecto para campo $NOMBRE_CAMPO	0252	Para el ***servicio síncrono*** se ha recibido una petición en la que el valor indicado para alguno de los campos es incorrecto Para el ***servicio asíncrono*** se ha recibido una petición en la que hay un valor incorrecto en un campo para alguno/s de el/los nodo/s *SolicitudTransmision*. En este caso se devuelve un mensaje de Respuesta y, se informa en los *DatosEspecificos* de las solicitudes correspondientes este código de error.	Corrija el valor del campo $NOMBRE_CAMPO
No se ha aportado la información mínima necesaria para tramitar la petición	0254	No se han aportado los datos mínimos para tramitar la petición.	Corrija la petición enviada al servicio.
Organismo no autorizado	0301	Para el ***servicio síncrono*** se ha recibido una petición de un organismo que no está autorizado para consumir el servicio. En este caso se devuelve un SoapFault con este código de error. Para el ***servicio asíncrono*** se ha	El organismo no posee autorización para consumir el servicio. Reporte la incidencia.

		recibido una petición en la que alguno de los organismos solicitantes presentes en el nodo SolicitudTransmision, no está autorizado para consumir el servicio. En este caso se devuelve un mensaje de Respuesta y, se informa en los DatosEspecificos de las solicitudes correspondientes este código de error.	
Certificado caducado	0302	Se ha recibido una petición firmada con un certificado caducado.	Reporte la incidencia y, envíe las peticiones firmadas con un certificado válido.
Certificado revocado	0303	Se ha recibido una petición firmada con un certificado revocado	Reporte la incidencia y, envíe las peticiones firmadas con un certificado válido.
Firma no válida	0305	Se ha recibido una petición en la que la firma no es válida	Reporte la incidencia
No se ha encontrado el nodo firma.	0307	La petición no tiene nodo de firma.	Envíe la petición firmada
Error general al verificar el certificado.	0309	Se produce un error al validar el certificado	Reporte la incidencia
Error general al verificar el certificado	0310	Se ha producido algún error al verificar la Autoridad Certificado del certificado empleado en la firma de la petición recibida	Reporte la incidencia
No se ha encontrado el certificado firmante en el documento XML.	0311	Se ha recibido una petición en la que no aparece el certificado firmante	Reporte la incidencia
La estructura del fichero recibido no corresponde con el esquema	0401	Se ha recibido una petición cuya estructura no se corresponde con el esquema XSD.	Revise el mensaje de petición y asegúrese de que cumple el esquema XSD correspondiente al servicio
El mensaje no es XML valido	0403	El servicio recibió una mensaje con un XML mal formado	

El número de elementos no coincide con el número de solicitudes recibida	0414	Se ha recibido una petición en la que el número de elementos indicado en el campo <NumElementos> no coincide con el número de solicitudes incluidas en la petición (número de nodos < SolicitudTransmision >)	Indique en el campo <NumElementos> el número que coincida con el número de solicitudes que haya incluido en el mensaje de petición.
El número de solicitudes es mayor que uno. Ejecute el servicio en modo asíncrono	0415	El ***servicio síncrono*** recibe una petición con más de un nodo *<SolicitdTransmision>*	Envíe una petición con una única solicitud.
El número de solicitudes de la petición supera el máximo establecido	0416	El ***servicio asíncrono*** recibe una petición con más nodos *<SolicitudTransmision>* de los permitidos por el servicio.	Elimine nodos <SolicitudTransmision> hasta que el número de ellos no supere el máximo establecido.
Existen Identificadores de Solicitud repetido	0419	Se recibe una petición en la que varios nodos <SolicitudTransmision/DatosGenericos/Transmision/IdSolicitud> tienen el mismo valor.	Indique un IdSolicitud diferente para cada nodo <SolicitudTransmision>.
Error de Base de Datos & Desc. Error	0501	Se dará cuando se produzca algún error con la BD al intentar llevar a cabo alguna operación	Reporte la incidencia
Error de sistema & identificación del sistema	0502	Se dará cuando se produzca algún error interno que impida el funcionamiento correcto (error de configuración, inconsistencia de datos, etc.)	Reporte la incidencia
Error de operación solicitada incorrecta	0800	Se dará cuando se invoque un método que no existe en el servicio	Revise que está invocando un método existente en el servicio
Error general indefinido	0904	Se ha produce un error inesperado durante la ejecución del servicio	

Tabla 8.- Códigos de error SCSP

Para más información, consulte el documento CODIGOS_ERROR_SOAPFAULT_SCSP.

7.1 Estructura de los mensajes SOAP firmados

Todos los mensajes intercambiados entre la plataforma y los clientes que realizan peticiones al servicio deberán ir firmados, a excepción de los mensajes de Error devueltos mediante el mecanismo SOAP Fault.

La plataforma de Interoperabilidad se encargará de que el tipo de firma de la respuesta dada al usuario, sea el mismo que el usado por el usuario para firmar la petición (el tipo permitido son: WS-Security).

A continuación se muestra la estructura que deben mantener los mensajes, firmados digitalmente.

```
<soapenv:Envelope xmlns:ds="http://www.w3.org/2000/09/xmldsig#"
xmlns:soapenv="http://schemas.xmlsoap.org/soap/envelope/"
xmlns:xsd="http://www.w3.org/2001/XMLSchema"
xmlns:xsi="http://www.w3.org/2001/XMLSchema-instance">
     <soapenv:Header>
          <ds:Signature>
               <ds:SignedInfo>
                    <ds:CanonicalizationMethod
Algorithm="http://www.w3.org/2001/10/xml-exc-c14n#"/>
                    <ds:SignatureMethod
Algorithm="http://www.w3.org/2000/09/xmldsig#rsa-sha1"/>
                    <ds:Reference URI="#MsgBody">
                         <ds:Transforms>
                              <ds:Transform
Algorithm="http://www.w3.org/2001/10/xml-exc-c14n#"/>
                         </ds:Transforms>
                         <ds:DigestMethod
Algorithm="http://www.w3.org/2000/09/xmldsig#sha1"/>
                         <ds:DigestValue>[Resumen del contenido de la a
etiquete Reference]</ds:DigestValue>
                    </ds:Reference>
               </ds:SignedInfo>
               <ds:SignatureValue> [Firma digital del mensaje SOAP]
</ds:SignatureValue>
               <ds:KeyInfo>
                    <ds:X509Data>
                         <ds:X509Certificate>*certificado*
</ds:X509Certificate>
                    </ds:X509Data>
                    <ds:KeyValue>
                         <ds:RSAKeyValue>
                              <ds:Modulus> [Módulo de la clave RSA]
</ds:Modulus>
```

```
                                <ds:Exponent> [Exponente de la clave
RSA]</ds:Exponent>
                            </ds:RSAKeyValue>
                        </ds:KeyValue>
                    </ds:KeyInfo>
                </ds:Signature>
        </soapenv:Header>
        <soapenv:Body Id="MsgBody"> [Mensaje de petición que se quiere realizar
al Ministerio de Hacienda y Administración Publica </soapenv:Body>
</soapenv:Envelope>
```

8 ANEXO I. TABLAS AUXILIARES

A continuación se detallan las tablas auxiliares utilizadas en el servicio

8.1 Comunidades autónomas.

La codificación de los códigos de comunidades autónomas no se corresponde con la codificación INE, la codificación se detalla a continuación.

Código de Comunidad Autónoma	Comunidad Autónoma
01	Andalucía
02	Aragón
03	Asturias
04	Baleares
05	Canarias
06	Cantabria
07	Castilla y León
08	Castilla la Mancha
09	Cataluña
10	Extremadura
11	Galicia
12	La Rioja
13	Madrid
14	Murcia
15	Navarra
16	Valencia
17	País Vasco
18	Ceuta
19	Melilla

Tabla 9.- Relación código de comunidades autónomas